2/2-ходовой электромагнитный клапан для высокого давления и температуры

- Клапан прямого действия
- Давление до 100 бар
- Температура среды до 250 °C
- Съемная катушка
- Для газов и жидкостей

Возможности комбинирования

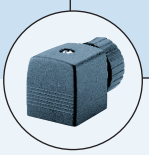

Кабельным разъемом 2508

Реле времени 1078

Кабельным разъемом 2511 (ASI)

Дозатором 8600

Плунжерный клапан прямого действия предназначен для сред с высоким давлением и температурой.

Потребляемая мощность			
Сечение	Подъем	Удержание	
	AC	AC	DC
[мм]	[ВА]	[ВА/Вт]	[Вт]
1.0 - 6.0	35 - 40	16/10	около 12

Технические данные	
Сечение	Ду 1.0 – 6.0 мм
Материал корпуса	Латунь с седлом из нержавеющей стали 1.4305 или 1.4581
Уплотнение	Витон, Тефлон (другое по запросу)
Среды	
Витон	Кислород, горячий воздух горячее масло, масло с примесями.
Тефлон	Вода, пар, горючие среды, гидравлические жидкости, алкоголь, органические растворители и т.д.
Температура среды	
Витон	– 10 ...+130 °C
Тефлон	– 40 ...+180 °C
по запросу	До + 250 °C
Вязкость	Макс. 21 мм²/с
Окружающая температура	+ 55°C (250 °C по запросу), см. таблицу заказа
Отклонение напряжения	± 10%
Длительность включения	100% непрерывная работа
Электрическое подключение	• кабельный разъем для кабеля Ø 7 мм (входит в комплект поставки)
	• силиконовый кабель
Класс защиты	IP 65 с кабельным разъемом
Положение при монтаже	Любое, предпочтительно приводом вверх

По вопросам продаж и поддержки обращайтесь:

Архангельск +7 (8182) 45-71-35
Астана +7 (7172) 69-68-15
Астрахань +7 (8512) 99-46-80
Барнаул +7 (3852) 37-96-76
Белгород +7 (4722) 20-58-80
Брянск +7 (4832) 32-17-25
Владивосток +7 (4232) 49-26-85
Владимир +7 (4922) 49-51-33
Волгоград +7 (8442) 45-94-42
Воронеж +7 (4732) 12-26-70
Екатеринбург +7 (343) 302-14-75
Иваново +7 (4932) 70-02-95
Ижевск +7 (3412) 20-90-75
Иркутск +7 (3952) 56-24-09
Йошкар-Ола +7 (8362) 38-66-61
Казань +7 (843) 207-19-05
Калининград +7 (4012) 72-21-36
Калуга +7 (4842) 33-35-03
Кемерово +7 (3842) 21-56-70
Киров +7 (8332) 20-58-70
Краснодар +7 (861) 238-86-59
Красноярск +7 (391) 989-82-67
Курск +7 (4712) 23-80-45
Липецк +7 (4742) 20-01-75
Магнитогорск +7 (3519) 51-02-81
Москва +7 (499) 404-24-72
Мурманск +7 (8152) 65-52-70
Наб.Челны +7 (8552) 91-01-32
Ниж.Новгород +7 (831) 200-34-65
Нижневартовск +7 (3466) 48-22-23
Нижнекамск +7 (8555) 24-47-85
Новороссийск +7 (8617) 30-82-64
Новосибирск +7 (383) 235-95-48
Омск +7 (381) 299-16-70
Орел +7 (4862) 22-23-86
Оренбург +7 (3532) 48-64-35
Пенза +7 (8412) 23-52-98
Первоуральск +7 (3439) 26-01-18
Пермь +7 (342) 233-81-65
Ростов-на-Дону +7 (863) 309-14-65
Рязань +7 (4912) 77-61-95
Самара +7 (846) 219-28-25
Санкт-Петербург +7 (812) 660-57-09
Саранск +7 (8342) 22-95-16
Саратов +7 (845) 239-86-35
Смоленск +7 (4812) 51-55-32
Сочи +7 (862) 279-22-65
Ставрополь +7 (8652) 57-76-63
Сургут +7 (3462) 77-96-35
Сызрань +7 (8464) 33-50-64
Сыктывкар +7 (8212) 28-83-02
Тверь +7 (4822) 39-50-56
Томск +7 (3822) 48-95-05
Тула +7 (4872) 44-05-30
Тюмень +7 (3452) 56-94-75
Ульяновск +7 (8422) 42-51-95
Уфа +7 (347) 258-82-65
Хабаровск +7 (421) 292-95-69
Чебоксары +7 (8352) 28-50-89
Челябинск +7 (351) 277-89-65
Череповец +7 (8202) 49-07-18
Ярославль +7 (4852) 67-02-35

сайт: burkert.pro-solution.ru | эл. почта: btk@pro-solution.ru
телефон: 8 800 511 88 70

Размеры [мм]

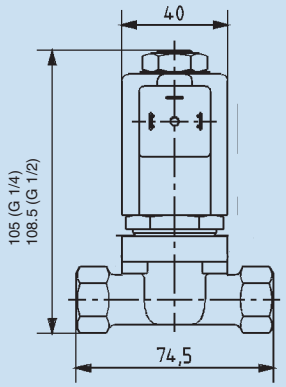

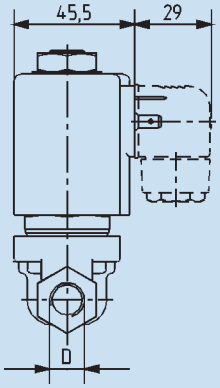

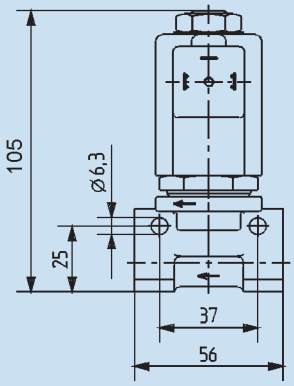

Нерж. сталь. G 1/4 и G 1/2, латунь G 1/2

Латунь G 1/4 и G 3/8

Таблица для заказа клапанов (другие исполнения – по запросу)
Клапаны из латуни с седлом из нержавеющей стали 1.4581 и кабельным разъемом

Функция	Сечение [мм]	Присоединение [D]	Расход воды [м³/ч]	Давление для газа [бар]	Давление для жидкости [бар]	Уплотнение	Напряжение/ частота [В/Гц]	№ для заказа Уплотнение EPDM
A 2/2-ходовой н/з 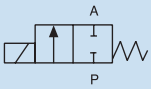	1.0	G 1/4	0.03	0 - 100	0 - 100	Тефлон	024/=	058 360
							110/50	019 544
							230/50	067 692
	2.0	G 1/4	0.12	0 - 20	0 - 20	Витон	024/=	089 888
				0 - 60	0 - 35	Витон	024/50	020 033
							110/50	020 101
				0 - 55	0 - 35	Витон	230/50-60	077 680
	3.0	G 1/4	0.25	0 - 10	0 - 10	Тефлон	024/=	052 872
				0 - 25	0 - 16	Тефлон	024/50	058 421
							110/50	058 888
							230/50	046 865
	4.0	G 1/4	0.5	0 - 4	0 - 4	Тефлон	024/=	058 796
				0 - 12	0 - 10	Тефлон	024/50	065 454
							110/50	023 897
							230/50	053 188
		G 3/8	0.5	0 - 4	0 - 4	Тефлон	024/=	065 438
				0 - 12	0 - 10	Тефлон	024/50	059 100
							110/50	046 886
							230/50	051 143
		G 1/2	0.5	0 - 4	0 - 4	Тефлон	024/=	089 404
				0 - 12	0 - 10	Тефлон	110/50	089 403
							240/50	089 405
	5.0	G 1/4	0.65	0 - 2	0 - 2	Тефлон	024/=	020 164
				0 - 7	0 - 6	Тефлон	024/50	049 194
							110/50	049 830
							230/50	050 879
				0 - 16	0 - 6	Витон	230/50	052 424
		G 3/8	0.65	0 - 16	0 - 6	Витон	024/50	022 551
				0 - 2	0 - 2	Тефлон	024/=	020 664
				0 - 7	0 - 6	Тефлон	024/50	057 644
							110/50	023 581
							230/50	050 880
	6.0	G 3/8	0.8	0 - 1	0 - 1	Тефлон	024/=	053 764
				0 - 5	0 - 4	Тефлон	024/50	050 389
							110/50	066 222
							230/50	051 324

Примечание: На шильдиках клапанов указывается давление для жидкостей! Кронштейны для монтажа клапанов см. акессуары для типа 0256.

Таблица для заказа клапанов (другие исполнения – по запросу). Все клапаны из нержавеющей стали 1.4581 с кабельным разъемом

Функция	Сечение [мм]	Присоединение	Расход воды [м³/ч]	Давление для газов [бар]	Давление для жидкостей [бар]	Уплотнение	Напряжение/ частота [В/Гц]	№ для заказа Уплотнение - EPDM
A 2/2-ходовой н/з 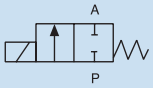	1.0	G 1/4	0.03	0 – 100	0 – 100	Тефлон	024/50	078 420
	3.0	G 1/4	0.25	0 – 10	0 – 10	Тефлон	024/=	021 554
		G 1/2	0.25	0 – 25	0 – 16	Тефлон	024/50	059 254
							230/50	055 506
	4.0	G 1/4	0.5	0 – 4	0 – 4	Тефлон	024/=	021 251
		G 1/2	0.5	0 – 4	0 – 4	Тефлон	024/=	065 684
	5.0	G 1/4	0.65	0 – 20	0 – 20	Тефлон	024/UC	086 923■ *
				0 – 7	0 – 6	Тефлон	024/50	019 991
							110/50	086 924
							230/50	025 250
	6.0	G 1/2	0.8	0 – 1	0 – 1	Тефлон	024/=	022 504
				0 – 5	0 – 4	Тефлон	024/50	052 859
							110/50	067 990
							230/50	054 811

* Катушка с электроникой высокой мощности.

Примечание: На шильдиках клапанов указывается давление для жидкостей! Кронштейны для монтажа клапанов см. акессуары для типа 0256.

bürkert
FLUID CONTROL SYSTEMS

2/2-ходовой поршневой электромагнитный клапан для нейтральных жидкостей, газов, и пара, G 1/4, G 3/8, G 1/2

- Высокая производительность при маленьком размере
- Исполнение для высокого давления до 40 бар
- Высокотемпературное исполнение до +180°C
- Быстрая коммутация
- Исполнение ATEX - по запросу

Тип 6240 - возможные комбинации

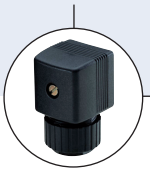

Тип 2508
Кабельный разъем

Тип 1078
Реле времени

Тип 2511
Кабельный разъем ASI

Тип 6240 - это нормально закрытый электромагнитный клапан с поршнем и принудительным поднятием. Клапан открывается без дифференциального давления, начиная с 0 бар. Специальная конструкция позволяет использовать его для сухих газов с высоким давлением и паром до +180°C.

Функция A

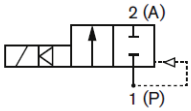

2/2-ходовой клапан, н/з

Технические характеристики	
Присоединение	G 1/4, G 3/8, G 1/2
Сечение	Ду 6.0, Ду 12.0
Материал корпуса	Латунь, нержавеющая сталь
Материал катушки	Эпоксид
Класс изоляции катушки	Класс H
Внутренние части клапана	Латунь/нержавеющая сталь, ПЭЭК, PTFE с карбоновым наполнителем, FKM (EPDM по запросу) 1.4113, 1.4303
Уплотнение	FKM, PTFE/FKM и PTFE/ПЭЭК для высокотемпературного исполнения и высокого давления (EPDM по запросу)
Среда Высокотемпературное исп.	Нейтральные газы и жидкости, напр., сжатый воздух, вода, гидравлическое масло Пар и горячие среды
Вязкость	Макс. 21 мм²/с
Температура среды FKM PTFE/ПЭЭК, Ду 6 PTFE/ПЭЭК, Ду 12 EPDM	 -10°C ... +140°C -40°C ... +180°C -40°C ... +140°C -30°C ... +120°C (по запросу)
Температура окр. среды	макс. +55°C
Рабочее напряжение	24 В DC, 24 В/50 Гц, 230 В/50 Гц (другое - по запросу)
Перепад напряжения	±10%
Номинальный режим раб.	Непрерывный, продолжительность включения 100%
Электроподключение	Разъемы по DIN EN 175 301-803 форма A для кабельного разъема типа 2508 (см. таблицу для заказа комплектующих на стр. 4)
Класс защиты	IP 65 с кабельным разъемом
Вес	AC 8 Вт, DC 10 Вт - 300 г; AC 18 Вт, DC 16 Вт - 800 г
Положение при монтаже	Любое, предпочтительно приводом вверх

Технические характеристики, продолжение

Сечение	Размер катушки	Потребляемая мощность				Время реакции	
		Подъем AC	Работа AC		DC (горячая/холодная катушка)	Открытие	Закрытие
[мм]	[мм]	[ВА]	[ВА/Вт]	[Вт]	[Вт]	[мс]	[мс]
6	32	32	18	8	10/12	10-20	40-50
6	40	40	23	10	12/14	10-20	40-50
12	42	105	37	18	16/21	20-40	80-100

Время реакции [мс]:
Измерение на выходе клапана при 6 бар и +20°C,
Открытие: увеличение давления от 0 до 90%
Закрытие: сброс давления от 100 до 10%

Характеристики материалов

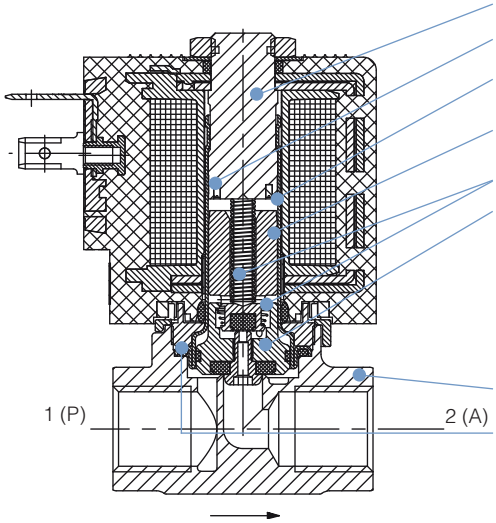

Заглушка	1.4113
Короткозамыкающее кольцо	медь/серебро
Направляющая трубка сердечника	1.4303
Сердечник	1.4113
Направляющее кольцо	PTFE с карбоновым наполнителем
Пружины	1.4310
Поршень в сборе:	• латунь/нерж. сталь 1.4305 • нержавеющая сталь • ПЭЭК • PTFE с карбоновым наполнителем • FKM/EPDM/PTFE (PTFE - для высокотемпе-ратурного исп., PTFE/FKM - для выского давл.)
Корпус	латунь/нерж. сталь 1.4404 (316L)
Уплотнение с наружной стороны	FKM/EPDM/ графит (высокотемп. исполнение)

Таблица для заказа клапанов (другие исполнения по запросу)

Стандартное исполнение, все клапаны с уплотнением FKM без кабельного разъема

Функция	Присоединение	Сечение [мм]	Расход воды Kv [м³/ч]	Диапазон давления[1] [бар]	Размер катушки [мм]	№ заказа для каждого напряжения/частоты [В/Гц] 024/DC	024/50	230/50
A 2/2-ходовой, н/з	**Температура среды -10°C ... +140°C, уплотнение FKM**							
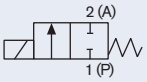	**Корпус из латуни**							
	G 1/4	6,0	0,6	0-16	32	177 800	177 801	177 802
	G 3/8	6,0	0,6	0-16	32	177 803	177 804	177 805
	Корпус из нержавеющей стали							
	G 1/4	6,0	0,6	0-16	32	177 806	177 807	177 808
	G 1/2	12,0	2,2	0-16	42	238 632	238 633	238 634

Высокотемпературное исполнение, все клапаны с уплотнением PTFE/ПЭЭК, корпус из нержавеющей стали, без кабельного разъема

Функция	Присоединение	Сечение [мм]	Расход воды Kv [м³/ч]	Диапазон давления[1] [бар]	Размер катушки [мм]	№ заказа для каждого напряжения/частоты [В/Гц] 024/DC	024/50	230/50
A 2/2-ходовой, н/з	**Температура среды -40°C ... +180°C**							
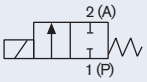	G 1/4	6,0	0,6	0-16	32	184 739	184 740	184 741
	Температура среды -40°C ... +140°C							
	G 1/2	12,0	2,2	0-25	42	184 638	184 639	184 640

Исполнение для высокого давления, все клапаны с уплотнением PTFE/FKM, корпус из латуни, без кабельного разъема

Функция	Присоединение	Сечение [мм]	Расход воды Kv [м³/ч]	Диапазон давления[1] [бар] Жидкости	Газы	Размер катушки [мм]	№ заказа для каждого напряжения/частоты [В/Гц] 024/DC	024/50	230/50
A 2/2-ходовой, н/з	**Температура среды -10°C ... +140°C, уплотнение PTFE/FKM**								
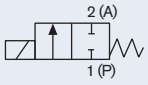	**Корпус из латуни**								
	G 1/4	6,0	0,6	0-25	0-40	40	184 742	184 743	184 744
	G 3/8	6,0	0,6	0-25	0-40	40	184 745	184 746	184 747

[1] Избыточное давление относительно атмосферного

Внимание: кабельный разъем заказывается отдельно (см. таблицу для заказа комплектующих ниже и отдельный техпаспорт для типа 2508).

Другие исполнения по запросу

Материал
Уплотнение: EPDM

Напряжение
Другие рабочие напряжения

Присоединение
NPT, исполнение из нержавеющей стали с присоединением G 3/8

Разрешения
ATEX

Размеры [мм]

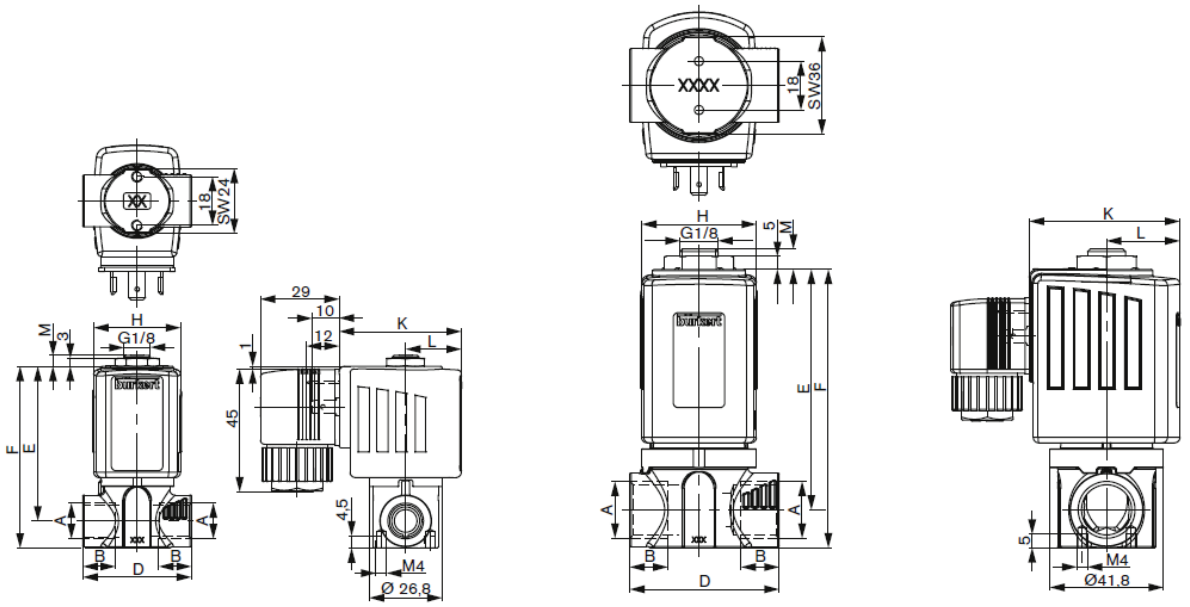

A Присоед. корпуса	Ду [мм]	B [мм]	D [мм]	E [мм]	F [мм]	M [мм]	H [мм]	K [мм]	L [мм]	Вес [г]
Резьба										
G 1/4	6	12	40	57,3	67,3	3,7	32	45,0	20,5	304
G 1/4	6	12	40	57,3	67,3	3,7	40	51,0	23,5	382
G 3/8	6	12	50	58,3	70,3	3,7	32	45,0	20,5	346
G 3/8	6	12	50	58,3	70,3	3,7	40	51,0	23,5	424
G 1/2	12	12	55	89,0	103,0	7,5	42	55,5	27,0	800

Таблица для заказа комплектующих

Кабельный разъем типа 2508 по DIN EN 175301-803 форма A (ранее DIN 43650)

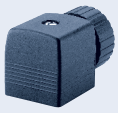

Проводка	Напряжение	№ заказа
Без проводки	0 - 250 В AC/DC	008 376
Со светодиодом	12 - 24 В AC/DC	008 360
Со светодиодом и варистором	12 - 24 В AC/DC	008 367
С выпрямителем, светодиодом и варистором	12 - 24 В AC/DC	008 363
Со светодиодом	200 - 240 В	008 362
Со светодиодом и варистором	200 - 240 В	008 369
Другие исполнения - см. техпаспорт для типа 2508		

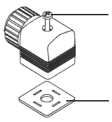

В объем поставки кабельного разъема входят плоское уплотнение и крепежный винт.
Другие исполнения кабельных разъемов по DIN EN 175301-803 A (ранее DIN 43650) см. в техпаспорте для типа 2508.

Еще...

Больше информации о продукции компании Bürkert смотрите на сайте

Мы с удовольствием проконсультируем вас при нестандартных решениях.

Права на технические изменения защищены.
© Christian Bürkert GmbH & Co. KG

1403/12_DE-de_00897053

bürkert
FLUID CONTROL SYSTEMS

2/2-ходовой соленоидный клапан

- рассчитанный на высокое давление
- сервоуправляемый

Сервоуправляемый клапан типа 2400 имеет сервопоршень с 2-ходовым сервоуправлением. Предназначен для работы под высоким давлением.

Особенность конструкции данного клапана заключается в размещении седла и уплотняющего элемента. Дополнительное радиальное уплотнение обеспечивает хорошее уплотнение

Конусовидный уплотняющий элемент сервоуправления позволяет переключат переключать высокое давление при относительно низкой мощности катушки.

Технические характеристики	
Материал корпуса	нержавеющая сталь, латунь и нержавеющая сталь, никелированная
Внутренние элементы клапана	нержавеющая сталь
Уплотнительный материал	ПЭЭК/фтор-каучук; ПТФХЭ/фтор-каучук; ПТФХЭ/фтор-каучук
Среда	нейтральные газы и жидкости
Температура среды ПЭЭК/фтор-каучук ПТФХЭ/фтор-каучук ПТФХЭ/фтор-каучук	 –10 до +80 °C –10 до +80 °C –10 до +80 °C
Температура окружающей среды	макс. +55 °C
Вязкость	примерно 21 мм2/сек
Рабочее напряжение	24 В постоянного тока 24/220-230 В / 50 Гц другие напряжения по запросу
Допустимое отклонение напряжения	±10%
Количество циклов	примерно 80/мин
Рабочий цикл	100% непрерывный режим работы
Электрическое соединение	Кабельная вилка (входит в комплект поставки)
Класс защиты	Ip65 включая кабельный разъем
Установка	в соответствии с требованиями, предпочтительно устанавливать привод в вертикальное положение

Технические характеристики

Сечение [мм]	Объемный расход воды [м3/ч]	Присоеди-нение	Диапазон давлений Переменный ток [бар]	Диапазон давлений Постоянный ток [бар]	Потребление электроэнергии	Потребление электроэнергии Пуск	Потребление электроэнергии Удержание	Время срабатывания Открытие [мсек]	Время срабатывания Закрытие [мсек]	Вес [кг]
5.0	0.6	G 1/4	1–250	1–200	пере	85 Ва	48 Ва/20 Вт	100	300	1.2
8.0	1.0	G 3/8	1–250	1–210				до	до	1.4
12.0	2.6	G 1/2	1–250	1–160	пере	20 Вт	20 Вт	200	500	1.95

Объемный расход [мм/ч]: Значение расхода для воды, измеренное при +20 °C и перепаде давления в 1 бар на полностью открытом клапане.
Данные о давлении [бар]: Превышение давления относительно атмосферного давления
Время срабатывания [мсек]: измеренное на выходе клапана при 6 бар и +20 °C
Открытие повышение давления 0…90%
Закрытие: понижение давления 100…10%

Функции цепи клапана

Функция цепи A

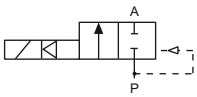

2/2-ходовой клапан, серво-управляемый, нормально-закрытый, с сервопоршнем

Функция цепи B

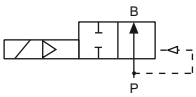

2/2-ходовой клапан, серво-управляемый, нормально-открытый, с сервопоршнем

Принципиальная схема

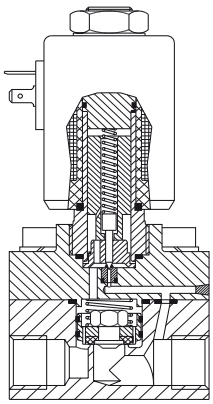

Размеры [мм]

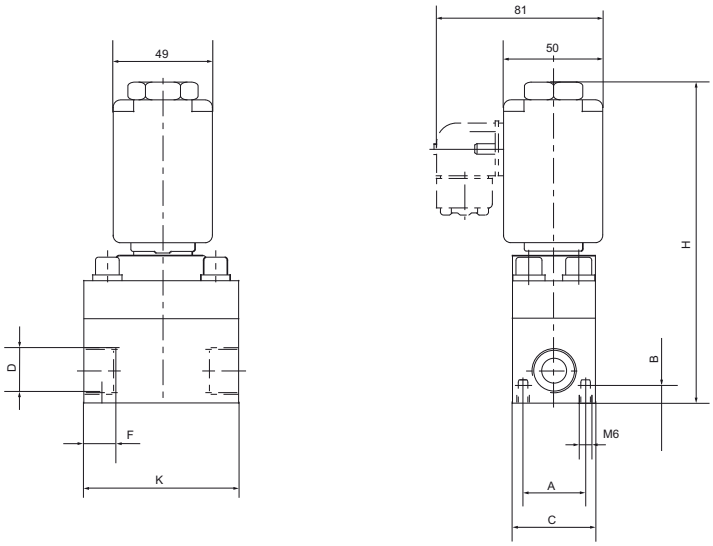

ДУ	D	A	B	C	F	H	K
5,0	G 1/4	30	12	Ø 50	8	126	Ø 50
8,0	G 3/8	29	8	Ø 40	8	126	Ø 65
12,0	G 1/2	29	8	Ø 40	14	153	Ø 75

Таблица для заказа клапанов (другие исполнения - по запросу)

Функция контура	Сечение [мм]	Присоединение	Объемный расход воды [м3/ч]	Диапазон давления [бар]	Материал корпуса	Материал уплотнения	Напряжение/частота [В/Гц]	Номер
A	5.0	G 1/4	0.6	1–200	Латунь	ПЭЭК/фтор-каучук	24/постоянного тока	002 366
				1–250	Латунь	ПЭЭК/фтор-каучук	220-230/50	002 367
	8.0	G 3/8	1.0	1–210	Латунь	ПЭЭК/фтор-каучук	24/постоянного тока	002 369
				1–250	Латунь	ПЭЭК/фтор-каучук	24/50	132 436
							230/50	002 370
	12.0	G 1/2	2.6	1–250	Нержавеющая сталь	ПТФХЭ/фтор-каучук	24/постоянного тока	000 520
							24/50	134 690
							220-230/50	000 422
				1–160	Латунь никелированная	ПТФХЭ/фтор-каучук	24/постоянного тока	006 725
							24/50	000 284
							220-230/50	000 455

• Функция контура B (нормально-открытый) и модель EEx ed IIC T4 предоставляется по запросу
• Для получения информации о комплекте запасных частей, ознакомьтесь с Каталогом запасных частей.

По вопросам продаж и поддержки обращайтесь:

Архангельск +7 (8182) 45-71-35
Астана +7 (7172) 69-68-15
Астрахань +7 (8512) 99-46-80
Барнаул +7 (3852) 37-96-76
Белгород +7 (4722) 20-58-80
Брянск +7 (4832) 32-17-25
Владивосток +7 (4232) 49-26-85
Владимир +7 (4922) 49-51-33
Волгоград +7 (8442) 45-94-42
Воронеж +7 (4732) 12-26-70
Екатеринбург +7 (343) 302-14-75
Иваново +7 (4932) 70-02-95
Ижевск +7 (3412) 20-90-75
Иркутск +7 (3952) 56-24-09
Йошкар-Ола +7 (8362) 38-66-61
Казань +7 (843) 207-19-05
Калининград +7 (4012) 72-21-36
Калуга +7 (4842) 33-35-03
Кемерово +7 (3842) 21-56-70
Киров +7 (8332) 20-58-70
Краснодар +7 (861) 238-86-59
Красноярск +7 (391) 989-82-67
Курск +7 (4712) 23-80-45
Липецк +7 (4742) 20-01-75
Магнитогорск +7 (3519) 51-02-81
Москва +7 (499) 404-24-72
Мурманск +7 (8152) 65-52-70
Наб.Челны +7 (8552) 91-01-32
Ниж.Новгород +7 (831) 200-34-65
Нижневартовск +7 (3466) 48-22-23
Нижнекамск +7 (8555) 24-47-85
Новороссийск +7 (8617) 30-82-64
Новосибирск +7 (383) 235-95-48
Омск +7 (381) 299-16-70
Орел +7 (4862) 22-23-86
Оренбург +7 (3532) 48-64-35
Пенза +7 (8412) 23-52-98
Первоуральск +7 (3439) 26-01-18
Пермь +7 (342) 233-81-65
Ростов-на-Дону +7 (863) 309-14-65
Рязань +7 (4912) 77-61-95
Самара +7 (846) 219-28-25
Санкт-Петербург +7 (812) 660-57-09
Саранск +7 (8342) 22-95-16
Саратов +7 (845) 239-86-35
Смоленск +7 (4812) 51-55-32
Сочи +7 (862) 279-22-65
Ставрополь +7 (8652) 57-76-63
Сургут +7 (3462) 77-96-35
Сызрань +7 (8464) 33-50-64
Сыктывкар +7 (8212) 28-83-02
Тверь +7 (4822) 39-50-56
Томск +7 (3822) 48-95-05
Тула +7 (4872) 44-05-30
Тюмень +7 (3452) 56-94-75
Ульяновск +7 (8422) 42-51-95
Уфа +7 (347) 258-82-65
Хабаровск +7 (421) 292-95-69
Чебоксары +7 (8352) 28-50-89
Челябинск +7 (351) 277-89-65
Череповец +7 (8202) 49-07-18
Ярославль +7 (4852) 67-02-35

сайт: burkert.pro-solution.ru | эл. почта: btk@pro-solution.ru
телефон: 8 800 511 88 70

Чтобы найти ближайший филиал Burkert, щелкните по оранжевому окошку →

В случае специфических условий применения, обратитесь за консультацией.

Подлежит изменениям.
© Christian Bürkert GmbH & Co. KG

1012/02_EU-en_00891942