bürkert
FLUID CONTROL SYSTEMS

3/2-ходовой миниатюрный электромагнитный клапан

Стандартное исполнение

Исполнение P (пилотный клапан)

- Прямого действия
- 0 ... 10 бар[1)]
- Ду 1,2 мм ... Ду 1,6 мм
- Присоединения: M5, G1/8, G1/4, фланец, цанга
- Размер при установке на монтажной плите 21 мм

Тип 6012 - возможные комбинации

Тип 2506
Кабельный разъем по DIN EN 175301-803* Form C

Тип 2507
Кабельный разъем по промышленному стандарту Form B

Тип 6012
Многорядная монтажная плита (напр., 6-рядная)

Стандартное исполнение
3/2-ходовой миниатюрный электромагнитный клапан поставляется в двух исполнениях. Тип 6012 (рис. вверху слева) используется для отсечения, дозирования, наполнения и вентиляции нейтральных газообразных и жидких сред, в частности для управления пневмоприводами простого действия или для технического вакуума. Модульный клапан монтируется либо отдельно, либо в блоке на монтажной плите.

Функция C
3/2-ходовой клапан, в обесточенном состоянии P закрыт, выход A разгружен от давления

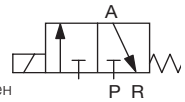

Функция D
3/2-ходовой клапан, в обесточенном состоянии P открыт, выход B находится под давлением

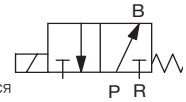

Исполнение P
Тип 6012P (рис. вверху справа) разработан в качестве специального пилотного клапана для прямого монтажа на пневмоприводах с внешним управлением. Он состоит из электромагнитного привода типа 6012 и специального корпуса с полым винтом, что обеспечивает простое присоединение к подключению сжатого воздуха привода. Клапан стандартно оснащен ручным переключателем.

Функция C
3/2-ходовой клапан, в обесточенном состоянии P закрыт, выход A разгружен от давления

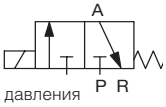

Технические характеристики	
Материал корпуса Тип 6012 Тип 6012P	 Латунь, полиамид (ПА), нержавеющая сталь 1.4305 Полиамид (ПА)
Полый винт (тип 6012P)	Латунь, никелированная
Материал уплотнения Тип 6012 / 6012P	 FKM / NBR
Среда	Нейтральные газы и жидкости (напр., сжатый воздух, вода, гидравлическое масло, технический вакуум)
Температура среды	-10 ... +100°C
Температура окр. среды	макс. +55°C
Вязкость	макс. 21 мм²/с
Присоединение Тип 6012 Тип 6012P	 M5, G1/8, фланец G 1/8, G1/4 и цанга Ø 6 мм
Рабочее напряжение	24 В DC 24 В / 50 Гц 110 / 230 В / 50 Гц
Колебание напряжения	±10 %
Номинальный режим работы/ отдельный клапан при блочном монтаже на многорядной плите	 Непрерывный, продложительность включения 100% Прерывистый 60% (30 мин.) с катушкой 2 Вт 100% (по запросу)
Электроподключение	• По DIN EN 175301-803* Form C для кабельного разъема типа 2506 (см. таблицу для заказа комплектующих) • По DIN 43650 Form B (промышленный стандарт) для кабельного разъема типа 2507 (см. таблицу для заказа комплектующих) • Гибкий провод - по запросу
Ручной переключатель	Опция, стандартно (у типа 6012P)
Положение при монтаже	Любое, предпочтительно приводом вверх
Вес: тип 6012 / 6012 P	125 г (с резьбой G1/8) / 135 г
Класс защиты	IP65 с кабельным разъемом

[1)] Давление [бар]: избыточное давление относительно атмосферного
* Ранее DIN 43650

По вопросам продаж и поддержки обращайтесь:

Архангельск +7 (8182) 45-71-35
Астана +7 (7172) 69-68-15
Астрахань +7 (8512) 99-46-80
Барнаул +7 (3852) 37-96-76
Белгород +7 (4722) 20-58-80
Брянск +7 (4832) 32-17-25
Владивосток +7 (4232) 49-26-85
Владимир +7 (4922) 49-51-33
Волгоград +7 (8442) 45-94-42
Воронеж +7 (4732) 12-26-70
Екатеринбург +7 (343) 302-14-75
Иваново +7 (4932) 70-02-95
Ижевск +7 (3412) 20-90-75
Иркутск +7 (3952) 56-24-09
Йошкар-Ола +7 (8362) 38-66-61
Казань +7 (843) 207-19-05
Калининград +7 (4012) 72-21-36
Калуга +7 (4842) 33-35-03
Кемерово +7 (3842) 21-56-70
Киров +7 (8332) 20-58-70
Краснодар +7 (861) 238-86-59
Красноярск +7 (391) 989-82-67
Курск +7 (4712) 23-80-45
Липецк +7 (4742) 20-01-75
Магнитогорск +7 (3519) 51-02-81
Москва +7 (499) 404-24-72
Мурманск +7 (8152) 65-52-70
Наб.Челны +7 (8552) 91-01-32
Ниж.Новгород +7 (831) 200-34-65
Нижневартовск +7 (3466) 48-22-23
Нижнекамск +7 (8555) 24-47-85
Новороссийск +7 (8617) 30-82-64
Новосибирск +7 (383) 235-95-48
Омск +7 (381) 299-16-70
Орел +7 (4862) 22-23-86
Оренбург +7 (3532) 48-64-35
Пенза +7 (8412) 23-52-98
Первоуральск +7 (3439) 26-01-18
Пермь +7 (342) 233-81-65
Ростов-на-Дону +7 (863) 309-14-65
Рязань +7 (4912) 77-61-95
Самара +7 (846) 219-28-25
Санкт-Петербург +7 (812) 660-57-09
Саранск +7 (8342) 22-95-16
Саратов +7 (845) 239-86-35
Смоленск +7 (4812) 51-55-32
Сочи +7 (862) 279-22-65
Ставрополь +7 (8652) 57-76-63
Сургут +7 (3462) 77-96-35
Сызрань +7 (8464) 33-50-64
Сыктывкар +7 (8212) 28-83-02
Тверь +7 (4822) 39-50-56
Томск +7 (3822) 48-95-05
Тула +7 (4872) 44-05-30
Тюмень +7 (3452) 56-94-75
Ульяновск +7 (8422) 42-51-95
Уфа +7 (347) 258-82-65
Хабаровск +7 (421) 292-95-69
Чебоксары +7 (8352) 28-50-89
Челябинск +7 (351) 277-89-65
Череповец +7 (8202) 49-07-18
Ярославль +7 (4852) 67-02-35

сайт: burkert.pro-solution.ru | эл. почта: btk@pro-solution.ru
телефон: 8 800 511 88 70

Время срабатывания

Тип 6012

Сечение [мм]	Расход воды Kv [м³/ч]	Диапазон давления Н/З [бар][1]	Диапазон давления Н/О [бар][1]	Катушка	Электрическая мощность Пуск	Электрическая мощность Работа	Время срабатывания Открытие [мс]	Время срабатывания Закрытие [мс]
1,2	0,045	0-10	0-10	4 Вт AC	9 ВА	6 ВА (4 Вт)	7-10	9-12
				или				
1,6	0,06	0-6	0-6	4 Вт DC	4 Вт	4 Вт	7-12	7-12

[1] Давление [бар]: Избыточное давление относительно атмосферного

Тип 6012P

Сечение [мм]	Расход воздуха Q_{Nn} [л/мин.]	Диапазон давления [бар][1]	Катушка	Электрическая мощность Пуск	Электрическая мощность Работа	Время срабатывания Открытие [мс]	Время срабатывания Закрытие [мс]
			4 Вт AC	9 ВА	6 ВА (4 Вт)	7-10	9-12
1,2	48	0-10	или				
			4 Вт DC	4 Вт	4 Вт	7-12	7-12

[1] Давление [бар]: Избыточное давление относительно атмосферного

- Время срабатывания [мс]: замеры на выходе клапана при 6 бар[1] и +20°C по ISO 12238
  Открытие: увеличение давления 0 ... 90%
  Закрытие: сброс давления 100 ... 10%

Характеристики материалов

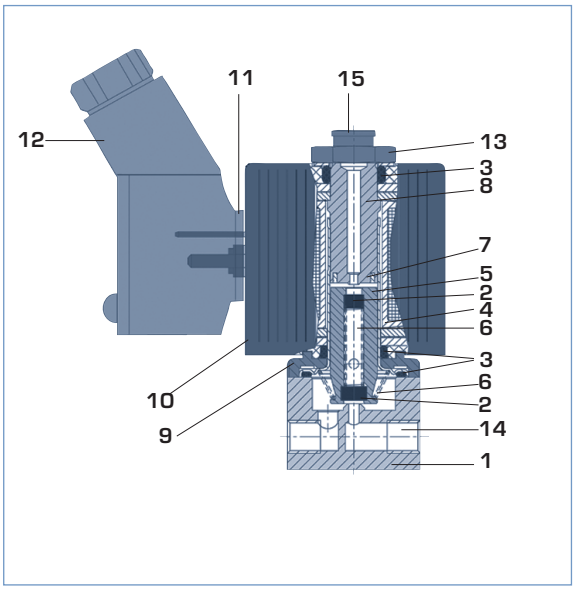

1	**Корпус**	Латунь, нерж. сталь 1.4305
		ПА (полиамид)
2	**Уплотнение сердечника**	FKM
3	**О-образное кольцо**	FKM
4	**Направляющая трубка**	Нерж. сталь 1.4303
5	**Сердечник**	Нерж. сталь 1.4105
6	**Пружина**	Нерж. сталь 1.4310
7	**Короткозамкнутое кольцо**	Медь, серебро
8	**Трубка**	Нерж. сталь 1.4105
9	**Фланец**	Поверхность Zn3 gl cC
		(исп. из латуни)
		Никелированная поверхность
		(исп. из нержавеющей стали)
10	**Катушка**	
	DIN EN 175301-803*	
	Form C	ПА
	Form B	Эпоксид
11	**Плоское уплотнение**	NBR
12	**Кабельный разъем**	ПА
13	**Гайка**	9SMnPb28K (поверхность Zn5glcA)
14	**Вход P при**	функции C
15	**Вход P при**	функции D

* ранее DIN 43650

bürkert

Таблицы для заказа

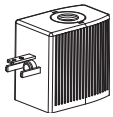

Тип 6012: Электромагнитный клапан в сборе в резьбовом или фланцевом исполнении с катушкой по DIN EN 175301-803* Form C для разъема типа 2506

Функция	Сечение [мм]	Присоеди-нение	Расход воды Kv [м³/ч]	Диапазон давления [бар][1]	Напряжение/ частота [В/Гц]	№ заказа Корпус из латуни без ручного переключателя	№ заказа Корпус из латуни с ручным переключателем	№ заказа Корпус из нерж. стали без ручного переключателя	№ заказа Корпус из нерж. стали с ручнчм переключателем
C 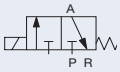	1,2	M5	0,045	0-10	24/DC	134 143	-	-	-
					24/50	134 144	-	-	-
					110/50	134 145	-	-	-
					230/50	134 146	-	-	-
	1,6	M5	0,06	0-6	24/DC	134 147	-	-	-
					24/50	134 148	-	-	-
					110/50	134 149	-	-	-
					230/50	134 150	-	-	-
	1,2	G1/8	0,045	0-10	24/DC	134 151	134 159	134 167	-
					24/50	134 152	134 160	134 168	-
					110/50	134 153	134 161	134 169	-
					230/50	134 154	134 162	134 170	-
	1,6	G1/8	0,06	0-6	24/DC	134 155	134 163	134 171	-
					24/50	134 156	134 164	134 172	-
					110/50	134 157	134 165	134 173	-
					230/50	134 158	134 166	134 174	-
	1,2	Фланец	0,045	0-10	24/DC	134 175	-	134 183	134 191
					24/50	134 176	-	134 184	134 192
					110/50	134 177	-	134 185	134 193
					230/50	134 178	-	134 186	134 194
	1,6	Фланец	0,06	0-6	24/DC	134 179	-	134 187	134 195
					24/50	134 180	-	134 188	134 196
					110/50	134 181	-	134 189	134 197
					230/50	134 182	-	134 190	134 198
D 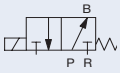	1,2	M5	0,045	0-10	24/DC	134 199	-	-	-
					24/50	134 200	-	-	-
					110/50	134 201	-	-	-
					230/50	134 202	-	-	-
	1,6	M5	0,06	0-6	24/DC	134 204	-	-	-
					24/50	134 205	-	-	-
					110/50	134 206	-	-	-
					230/50	134 207	-	-	-
	1,2	G1/8	0,045	0-10	24/DC	134 208	-	134 216	-
					24/50	134 209	-	134 217	-
					110/50	134 210	-	134 218	-
					230/50	134 211	-	134 219	-
	1,6	G1/8	0,06	0-6	24/DC	134 212	-	134 220	-
					24/50	134 213	-	134 221	-
					110/50	134 214	-	134 222	-
					230/50	134 215	-	134 223	-

[1] Давление [бар]: избыточное давление относительно атмосферного
* Ранее DIN 43650

- Все клапаны с уплотнением FKM; без кабельного разъема.
- Другие исполнения по запросу.

bürkert

Таблицы для заказа

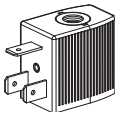

Тип 6012: Электромагнитный клапан в сборе в резьбовом или фланцевом исполнении с катушкой по DIN 43650 Form B (промышленный стандарт) для разъема типа 2507

Функция	Сечение [мм]	Присоеди-нение	Расход воды Kv [м³/ч]	Диапазон давления [бар][1]	Напряжение/ частота [В/Гц]	№ заказа Корпус из латуни без ручного переключателя	№ заказа Корпус из латуни с ручным переключателем	№ заказа Корпус из нерж. стали без ручного переключателя	№ заказа Корпус из нерж. стали с ручнчм переключателем
C 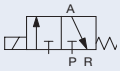	1,2	M5	0,045	0-10	24/DC	163 569	-	-	-
					24/50	163 570	-	-	-
					110/50	163 571	-	-	-
					230/50	163 572	-	-	-
	1,6	M5	0,06	0-6	24/DC	163 573	-	-	-
					24/50	163 574	-	-	-
					110/50	163 575	-	-	-
					230/50	163 576	-	-	-
	1,2	G1/8	0,045	0-10	24/DC	161 904	163 584	163 592	-
					24/50	163 577	163 585	163 593	-
					110/50	163 578	163 586	163 594	-
					230/50	163 579	163 587	163 595	-
	1,6	G1/8	0,06	0-6	24/DC	163 580	163 588	163 596	-
					24/50	163 581	163 589	163 597	-
					110/50	163 582	163 590	163 598	-
					230/50	163 583	163 591	163 599	-
	1,2	Фланец	0,045	0-10	24/DC	163 600	-	163 608	161 063
					24/50	163 601	-	163 609	163 616
					110/50	163 602	-	163 610	163 617
					230/50	163 603	-	163 611	163 618
	1,6	Фланец	0,06	0-6	24/DC	163 604	-	163 612	163 619
					24/50	163 605	-	163 613	163 620
					110/50	163 606	-	163 614	163 621
					230/50	163 607	-	163 607	163 622
D 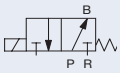	1,2	M5	0,045	0-10	24/DC	163 623	-	-	-
					24/50	163 624	-	-	-
					110/50	163 625	-	-	-
					230/50	163 626	-	-	-
	1,6	M5	0,06	0-6	24/DC	163 627	-	-	-
					24/50	163 628	-	-	-
					110/50	163 629	-	-	-
					230/50	163 630	-	-	-
	1,2	G1/8	0,045	0-10	24/DC	163 631	-	163 639	-
					24/50	163 632	-	163 640	-
					110/50	163 633	-	163 641	-
					230/50	163 634	-	163 642	-
	1,6	G1/8	0,06	0-6	24/DC	163 635	-	163 643	-
					24/50	163 636	-	163 644	-
					110/50	163 637	-	163 645	-
					230/50	163 638	-	163 646	-

[1] Давление [бар]: избыточное давление относительно атмосферного
* Ранее DIN 43650

- Все клапаны с уплотнением FKM; без кабельного разъема.
- Другие исполнения по запросу.

bürkert

Таблицы для заказа

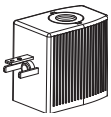

Тип 6012P: Пилотный клапан в сборе для монтажа на пневмоприводах с катушкой по DIN EN 175301-803* Form C для разъема типа 2506

Функция	Сечение [мм]	Вход P (корпус клапана)	Рабочее подключение A (полый винт)	Расход воздуха Q_{Nn} [л/мин.]	Диапазон давления [бар][1)]	Напряжение/ частота [В/Гц]	№ заказа
C 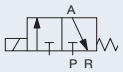	1,2	G1/8	G1/8	48	0-10	24/DC	429 112
						24/50	429 113
						110/50	429 115
						230/50	429 117
		G1/4	G1/8	48	0-10	24/DC	429 126
						24/50	429 127
						110/50	429 128
						230/50	429 129
		G1/4	G1/4	48	0-10	24/DC	427 919
						24/50	427 920
						110/50	427 921
						230/50	427 922
		Цанга Ø 6 мм	G1/8	48	0-10	24/DC	425 299
						24/50	425 300
						110/50	428 570
						230/50	425 304
		Цанга Ø 6 мм	G1/4	48	0-10	24/DC	425 285
						24/50	425 286
						110/50	428 569
						230/50	425 290

- Все клапаны с корпусом из ПА, уплотнением NBR и ручным переключателем; без кабельного разъема.
- Другие исполнения по запросу.

[1)] Давление [бар]: избыточное давление относительно атмосферного * ранее DIN 43650

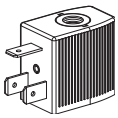

Тип 6012P: Пилотный клапан в сборе для монтажа на пневмоприводах с катушкой по DIN EN 43650 Form B (промышленный стандарт) для разъема типа 2507

Функция	Сечение [мм]	Вход P (корпус клапана)	Рабочее подключение A (полый винт)	Расход воздуха Q_{Nn} [л/мин.]	Диапазон давления [бар][1)]	Напряжение/ частота [В/Гц]	№ заказа
C 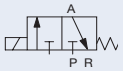	1,2	G1/8	G1/8	48	0-10	24/DC	552 299
						24/50	552 300
						110/50	552 301
						230/50	552 302
		G1/4	G1/8	48	0-10	24/DC	552 295
						24/50	552 296
						110/50	552 297
						230/50	552 298
		G1/4	G1/4	48	0-10	24/DC	552 291
						24/50	552 292
						110/50	552 293
						230/50	552 294
		Цанга Ø 6 мм	G1/8	48	0-10	24/DC	552 287
						24/50	552 288
						110/50	552 289
						230/50	552 290
		Цанга Ø 6 мм	G1/4	48	0-10	24/DC	552 283
						24/50	552 284
						110/50	552 285
						230/50	552 286

- Все клапаны с корпусом из ПА, уплотнением NBR и ручным переключателем; без кабельного разъема.
- Другие исполнения по запросу.

[1)] Давление [бар]: избыточное давление относительно атмосферного

Таблицы для заказа комплектующих

Монтажная плита для клапана типа 6012

Материал	Количество клапанов	№ заказа
Алюминий	1	005 312
	2	005 355
	3	005 313
	4	005 314
	5	005 315
	6	005 316
	7	005 893
	8	005 166
	9	005 241
	10	005 819
	11	005 242
	12	005 222

Комплектующие для монтажных плит для клапана типа 6012

Обозначение	Характеристики	№ заказа
Резьбовая заглушка	с уплотнительным кольцом, G1/8	005 041
Защитная крышка	для свободного места под клапан	005 100

• Совместимо только с исполнением с функцией C (н/з).

Кабельный разъем типа 2506 по DIN EN 175301-803* Form C

Проводка	Напряжение	№ заказа
Без проводки (стандарт)	0 - 250 В AC/DC	008 353
Со светодиодом	12 - 24 В AC/DC	008 402
Со светодиодом и варистором	12 - 24 В AC/DC	008 408
С выпрямителем, светодиодом и варистором	12 - 24 В AC/DC	008 354

• В объем поставки кабельного разъема входят плоское уплотнение и крепежные винты.
• Другие исполнения кабельных разъемов с проводкой по DIN EN 175301-803* Form C (см. техпаспорт типа 2506).

* Ранее DIN 43650

Кабельный разъем типа 2507 по DIN 43650 Form B (промышленный стандарт)

Проводка	Напряжение	№ заказа
Без проводки (стандарт)	2 - 250 В AC/DC	423 845
Со светодиодом	24 В AC/DC	423 849
Со светодиодом и безынерционным диодом	12 - 24 В DC	423 851
С выпрямителем, светодиодом и варистором	12 - 24 В AC/DC	423 853

• В объем поставки кабельного разъема входят плоское уплотнение и крепежные винты.
• Другие исполнения кабельных разъемов с проводкой по DIN 43650 Form B (промышленный стандарт) - см. техпаспорт типа 2507.

Размеры [мм] – монтажные плиты для клапана типа 6012

Одинарная монтажная плита

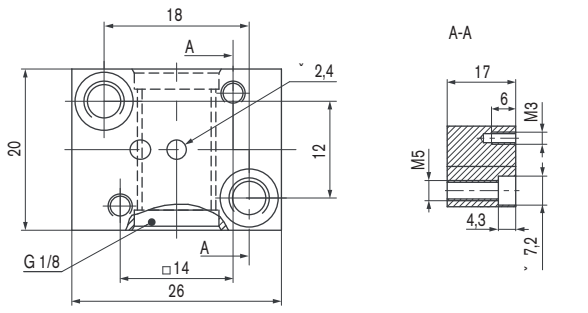

Многорядная монтажная плита

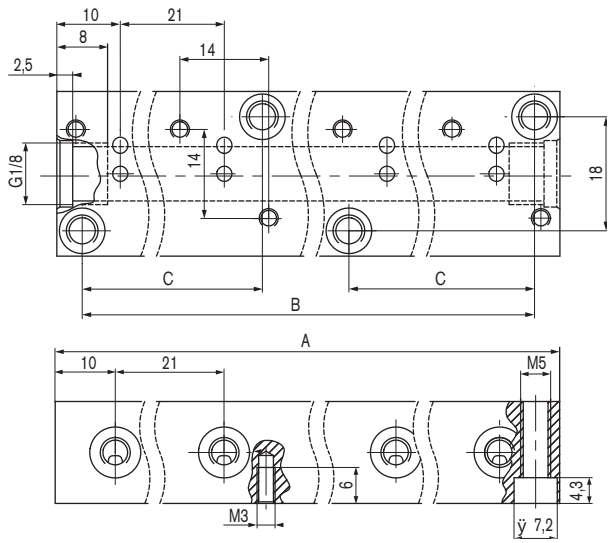

Кол-во клапанов	A [мм]	B [мм]	C [мм]
1	20	12	-
2	41	33	-
3	62	54	-
4	83	75	-
5	104	96	-
6	125	117	-
7	146	138	-
8	167	159	54
9	188	180	54
10	209	201	75
11	230	222	75
12	251	243	96

Размеры [мм] – Тур 6012

Стандарт DIN EN 175301-803* Form C (кабельный разъем типа 2506)

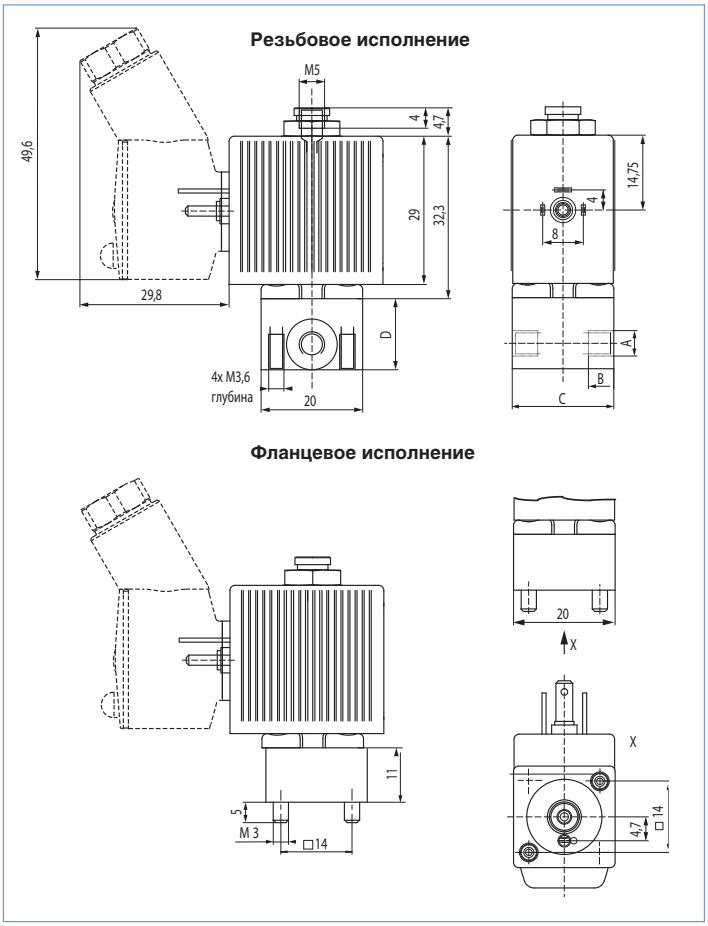

Стандарт DIN EN 43650 Form B промышленный (кабельный разъем типа 2507)

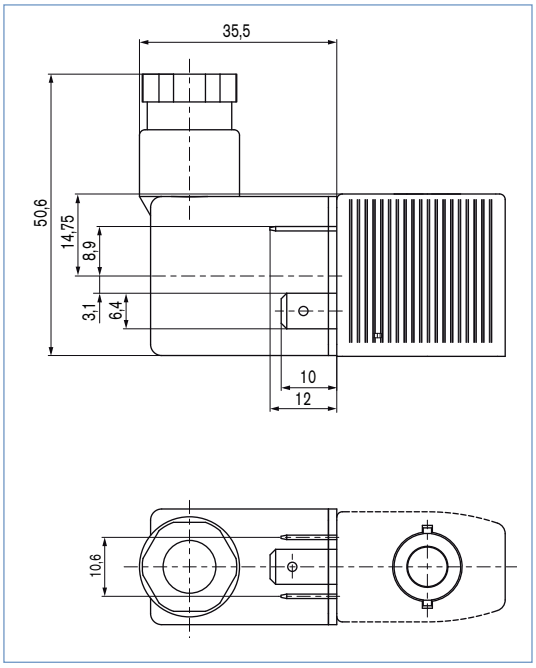

Присоединение	A	B	C	D
Резьба	M5	5	20	14
Резьба	G1/8	8	25	19,5
Фланец	-	-	20	11

* Ранее DIN 43650

Размеры [мм] – тип 6012P

Исполнения по DIN EN 175301-803* Form C (кабельный разъем типа 2506)

Резьбовое присоединение для сжатого воздуха

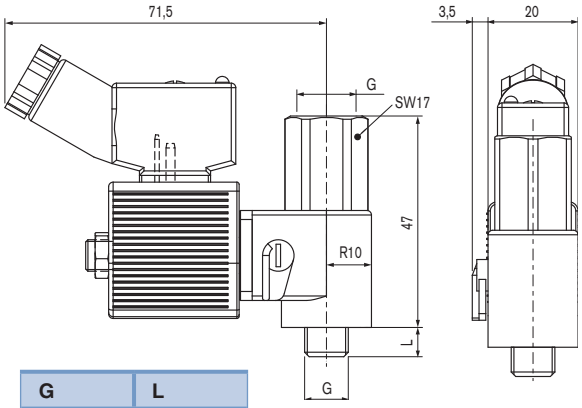

G	L
G1/8	6,5
G1/4	9,5

Цанговое присоединение для сжатого воздуха

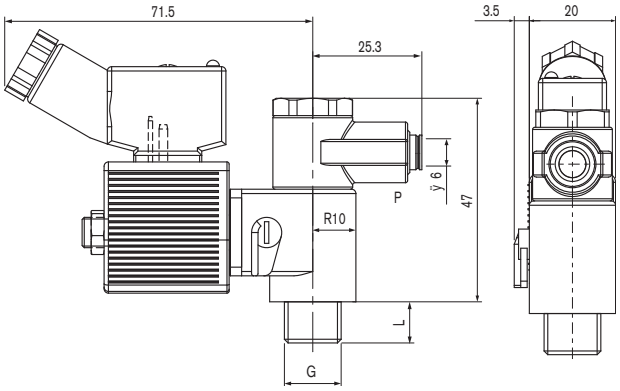

Входное отверстие P свободно вращается на 360°.

Исполнения по DIN 43650 Form B промышленный стандарт (кабельный разъем типа 2507)

Резьбовое присоединение для сжатого воздуха

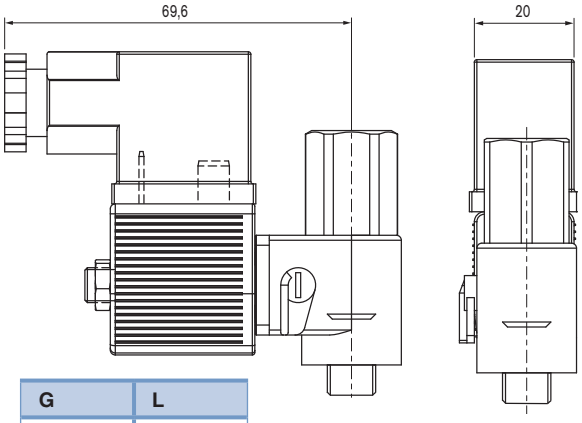

G	L
G1/8	6,5
G1/4	9,5

Цанговое присоединение для сжатого воздуха

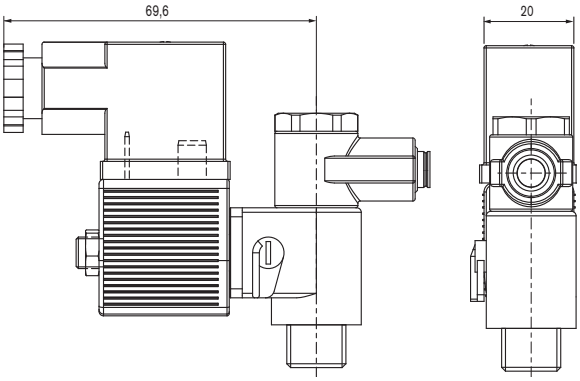

* Ранее DIN 43650

Больше информации о продукции компании Bürkert смотрите на сайте →

Права на технические изменения защищены.
© Christian Bürkert GmbH & Co. KG

3/2-ходовой миниатюрный электромагнитный клапан

- Прямого действия
- Высокая частота переключения
- Функции н/з, н/о или универсальная
- Съемная, поворотная катушка
- Фланцевое и резьбовое присоединения

Возможности комбинирования

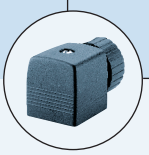

Кабельным разъемом 2508

Реле времени 1078

Кабельным разъемом 2511 (ASI)

Дозатором 8600

3/2-ходовой клапан прямого действия 6014 как для одиночного, так и для модульного монтажа. В зависимости от исполнения клапан может использоваться для самых различных применений. Поставляется с корпусами из латуни, нержавеющей стали или пластика. Подходит для технического вакуума.

Потребляемая мощность			
Мощность катушки	Подъем	Удержание	
	AC	AC	DC
[Вт]	[ВА]	[ВА/Вт]	[Вт]
8	24	17/8	8
5	20	13/5	5

Технические данные	
Сечение	Ду 1.5 - 2.5 мм
Материал корпуса	Латунь, нержавеющая сталь, полиамид (фланцевое)
Уплотнение	Витон
Среда	Нейтральные газы и жидкости
Температура среды	-10 до +100 °C
Окружающая температура	Макс. +55 °C
Отклонение напряжения	±10%
Длительность включения для модульного монтажа	100% непрерывная работа длительность работы 60% или использовать катушку 5 Вт.
Электрическое подключение	Разъем стандарта DIN 43650 A тип 2508 (см. Аксессуары)
Класс защиты	IP65 с кабельным разъемом
Положение при монтаже	Любое, предпочтительно приводом наверх

Размеры [мм]			
Исполнение	A	B	C
Резьбовое без ручного переключателя	G 1/8	32	20.8
	G 1/4	46	26.8
Резьбовое с ручным переключателем	G 1/8	32	20.8
	G 1/4	46	26.8
Фланцевое	–	32	14.3

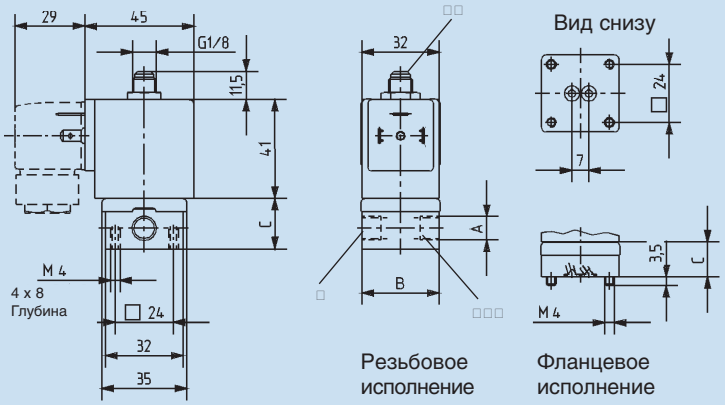

Таблица для заказа клапанов (другие исполнения – по запросу)
Клапаны из латуни, резьбовое присоединение, уплотнение витон, без кабельного разъема (см. раздел «Аксессуары»)

Функция	Сечение [мм]	Присоединение	Расход воды [м³/ч]	Давление [бар]	Материал корпуса	Потребляемая мощность [Вт]	Напряжение/ частота [В/Гц]	№ для заказа без ручного переключателя	№ для заказа с ручным переключателем
C 3/2-ходовой н/з 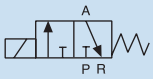	1.5	G 1/8	0.07	0 - 16	Латунь	8	024/=	125 329	–
							024/50	125 331	–
							110/50	126 137	–
							230/50	125 332	–
	2.0	G 1/8	0.11	0 - 10	Латунь	8	024/=	125 333	125 337
							024/50	125 334	125 338
							110/50	125 335	126 146
							230/50	125 336	125 339
		G 1/4	0.11	0 - 10	Латунь	8	024/=	125 348	125 349
							024/50	126 138	126 147
							110/50	126 139	126 148
							230/50	126 140	126 149
	2.5	G 1/8	0.16	0 - 6	Латунь	8	024/=	125 341	–
							024/50	125 340	–
							110/50	126 141	–
							230/50	125 342	–
		G 1/4	0.16	0 - 6	Латунь	8	024/=	126 142	–
							024/50	126 143	–
							110/50	126 144	–
							230/50	126 145	–
D 3/2-ходовой н/о 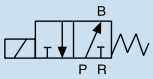	1.5	G 1/8	0.07	0 - 16	Латунь	8	024/=	126 195	–
							024/50	126 196	–
							110/50	126 197	–
							230/50	125 355	–
	2.0	G 1/8	0.11	0 - 10	Латунь	8	024/=	125 357	126 209
							024/50	125 358	125 361
							110/50	125 359	126 210
							230/50	125 360	126 211
		G 1/4	0.11	0 - 10	Латунь	8	024/=	126 198	126 212
							024/50	126 199	126 213
							110/50	126 200	126 214
							230/50	126 201	126 215
	2.5	G 1/8	0.16	0 - 6	Латунь	8	024/=	125 363	–
							024/50	126 202	–
							110/50	126 203	–
							230/50	126 204	–
		G 1/4	0.16	0 - 6	Латунь	8	024/=	126 205	–
							024/50	126 206	–
							110/50	126 207	–
							230/50	126 208	–
T 3/2-ходовой универсальный 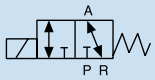	1.5	G 1/8	0.07	0 - 7	Латунь	8	024/=	126 150	–
							024/50	126 151	–
							110/50	126 152	–
							230/50	126 153	–

Взрывозащищенные исполнения по запросу

Таблица для заказа клапанов

Клапаны из нерж. стали, резьбовое присоединение, уплотнение витон, без кабельного разъема (см. раздел «Аксессуары»)

Функция	Сечение [мм]	Присоединение	Расход воды [м³/ч]	Давление [бар]	Материал корпуса	Потребляемая мощность [Вт]	Напряжение/ частота [В/Гц]	№ для заказа без ручного переключателя	№ для заказа с ручным переключателем
C 3/2-ходовой н/з	1.5	G 1/8	0.07	0 - 16	Нержавеющая сталь	8	024/=	126 216	–
							024/50	126 217	–
							110/50	126 218	–
							230/50	126 219	–
	2.0	G 1/8	0.11	0 - 10	Нержавеющая сталь	8	024/=	126 220	–
							024/50	126 221	–
							110/50	126 222	–
							230/50	126 223	–
	2.0	G 1/4	0.11	0 - 10	Нержавеющая сталь	8	024/=	126 224	–
							024/50	126 225	–
							110/50	126 226	–
							230/50	126 227	–
T 3/2-ходовой универсальный 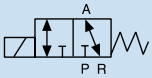	1.5	G 1/8	0.07	0 - 7	Нержавеющая сталь	8	024/=	126 228	–
							024/50	126 229	–
							110/50	126 230	–
							230/50	126 231	–
Клапаны из латуни, фланцевое присоединение, уплотнение витон, без кабельного разъема (см. раздел «Аксессуары»)									
C 3/2-ходовой н/з	1.5	Фланцевое	0.07	0 - 10	Латунь	5	024/=	–	126 403
							024/50	–	126 404
							110/50	–	126 405
							230/50	–	126 406
	2.0	Фланцевое	0.11	0 - 6	Латунь	5	024/=	–	126 407
							024/50	–	126 408
							110/50	–	126 409
							230/50	–	126 410
	1.5	Фланцевое	0.07	0 - 16	Латунь	8	024/=	126 154	126 157
							024/50	126 155	126 158
							110/50	126 156	126 159
							230/50	125 366	126 160
	2.0	Фланцевое	0.11	0 - 10	Латунь	8	024/=	125 367	125 371
							024/50	125 368	125 372
							110/50	125 369	125 373
							230/50	125 370	125 374
D 3/2-ходовой н/о 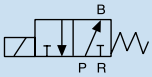	2.0	Фланцевое	0.11	0 - 10	Латунь	8	024/=	126 161	–
							024/50	126 162	–
							110/50	126 163	–
							230/50	125 383	–
Клапаны из полиамида, фланцевое присоединение, уплотнение Витон, без кабельного разъема (см. раздел «Аксессуары»)									
3/2-ходовой н/з 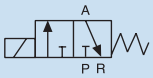	1.5	Фланцевое	0.07	0 - 10	Полиамид	5	024/=	126 390	126 396
							024/50	126 391	126 397
							110/50	126 392	126 398
							230/50	126 393	126 399

Клапаны со взрывозащищенными катушками по запросу.

Базовое исполнение клапана		Макс. рабочее давление [бар] при использовании клапана в новой функции				
Ду	Функция	A	B	C	D	T
1.5	C	16	22	16	2	2
	D	2	2.5	2	16	2
	T	10	16	10	6	6
2.0	C	10	14	10	1	1
	D	1	1.5	1	10	1
	T	6	10	6	4	4
2.5	C	6	9	6	0.7	0.7
	D	0.7	1	0.7	6	0.7
	T	3.5	6	3.5	2.5	2.5

Использование клапанов в других функциях
Клапаны с функциями (WW) C, D и T оснащены различными пружинами. При использовании клапана в другой функции меняется его макисмально допустимое рабочее давление (см. таблицу выше).

Функция	Обозначение отверстия		
□	□□*	**	***
A	P	закрыт	A
B	закрыт	B	P
C	P	R	A
D	R	P	B
T	P	R	A

Подключения к другим отверстиям
Звездочки на чертеже *, **□, или *** соответствуют буквам, обозначающим отверстия в вышеуказаной таблице в зависимости от изменения функции. Незанятые отверстия для функции A и B перекрываются заглушками.

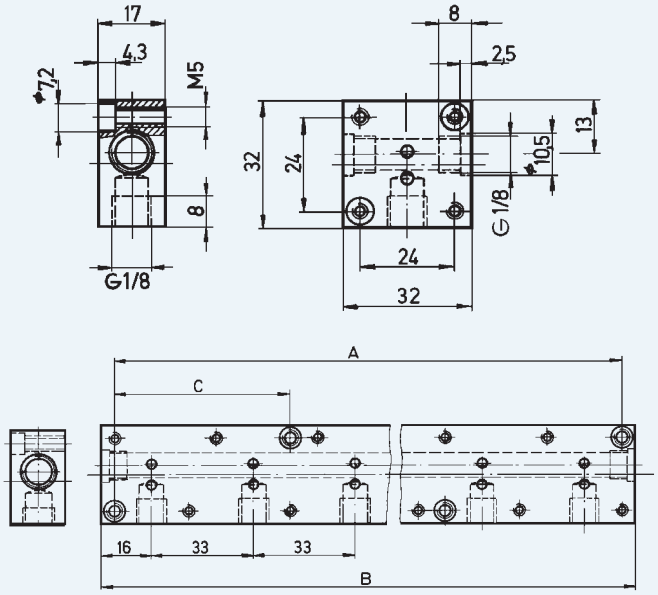

Модульный монтаж
При модульной установке клапанов следует учитывать максимально допустимую длительность эксплуатации (для клапанов с 5–ваттными катушками 100% непрерывная работа, для клапанов с 8 ваттными катушками – 60%). Отверстие для подачи сжатого воздуха обозначено буквой P (R), выходные отверстия на привод или пневмоцилиндры – A (B). При подключении внимательно следить за тем, чтобы все отверстия имели одни и те же обозначения.

2/2-ходовые клапаны 6013 могут быть установлены на одной плите с 3/2-ходовыми клапанами 6014 с функцией C (не использовать D или T!) при условии совпадения рабочего давления у обоих типов. Несколько плит могут быть соединены воедино через отверстия P (R) при помощи соединительного фитинга с уплотнительными кольцами. Внимание! Незанятые клапанами места на плите закрыть пластинами (см. раздел «Аксессуары»).

Таблица для заказа аксессуаров

Аксессуар	Свойства				№ для заказа
Одиночная плита	из алюминия				005 020
Плита для	из алюминия	A [мм]	Общая длина B [мм]	C [мм]	
	2 клапанов	57	65	–	005 023
	3 клапанов	90	98	–	005 286
	4 клапанов	123	131	–	005 287
	5 клапанов	156	164	57	005 035
	6 клапанов	189	197	57	005 038
	8 клапанов	255	263	57	005 386
	10 клапанов	321	329	90	005 764
Соединительный фитинг	с уплотнениями для соединения плит				005 040
Пластина	с винтами и уплотнением для незанятых мест				005 630

По вопросам продаж и поддержки обращайтесь:

Архангельск +7 (8182) 45-71-35
Астана +7 (7172) 69-68-15
Астрахань +7 (8512) 99-46-80
Барнаул +7 (3852) 37-96-76
Белгород +7 (4722) 20-58-80
Брянск +7 (4832) 32-17-25
Владивосток +7 (4232) 49-26-85
Владимир +7 (4922) 49-51-33
Волгоград +7 (8442) 45-94-42
Воронеж +7 (4732) 12-26-70
Екатеринбург +7 (343) 302-14-75
Иваново +7 (4932) 70-02-95
Ижевск +7 (3412) 20-90-75
Иркутск +7 (3952) 56-24-09
Йошкар-Ола +7 (8362) 38-66-61
Казань +7 (843) 207-19-05
Калининград +7 (4012) 72-21-36
Калуга +7 (4842) 33-35-03
Кемерово +7 (3842) 21-56-70
Киров +7 (8332) 20-58-70
Краснодар +7 (861) 238-86-59
Красноярск +7 (391) 989-82-67
Курск +7 (4712) 23-80-45
Липецк +7 (4742) 20-01-75
Магнитогорск +7 (3519) 51-02-81
Москва +7 (499) 404-24-72
Мурманск +7 (8152) 65-52-70
Наб.Челны +7 (8552) 91-01-32
Ниж.Новгород +7 (831) 200-34-65
Нижневартовск +7 (3466) 48-22-23
Нижнекамск +7 (8555) 24-47-85
Новороссийск +7 (8617) 30-82-64
Новосибирск +7 (383) 235-95-48
Омск +7 (381) 299-16-70
Орел +7 (4862) 22-23-86
Оренбург +7 (3532) 48-64-35
Пенза +7 (8412) 23-52-98
Первоуральск +7 (3439) 26-01-18
Пермь +7 (342) 233-81-65
Ростов-на-Дону +7 (863) 309-14-65
Рязань +7 (4912) 77-61-95
Самара +7 (846) 219-28-25
Санкт-Петербург +7 (812) 660-57-09
Саранск +7 (8342) 22-95-16
Саратов +7 (845) 239-86-35
Смоленск +7 (4812) 51-55-32
Сочи +7 (862) 279-22-65
Ставрополь +7 (8652) 57-76-63
Сургут +7 (3462) 77-96-35
Сызрань +7 (8464) 33-50-64
Сыктывкар +7 (8212) 28-83-02
Тверь +7 (4822) 39-50-56
Томск +7 (3822) 48-95-05
Тула +7 (4872) 44-05-30
Тюмень +7 (3452) 56-94-75
Ульяновск +7 (8422) 42-51-95
Уфа +7 (347) 258-82-65
Хабаровск +7 (421) 292-95-69
Чебоксары +7 (8352) 28-50-89
Челябинск +7 (351) 277-89-65
Череповец +7 (8202) 49-07-18
Ярославль +7 (4852) 67-02-35

сайт: burkert.pro-solution.ru | эл. почта: btk@pro-solution.ru
телефон: 8 800 511 88 70