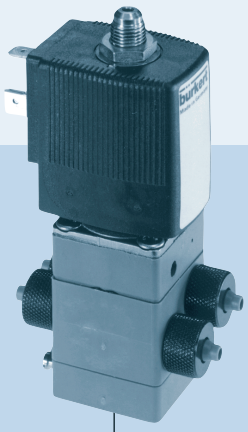

4/2-ходовой пневмораспределитель

- Компактное исполнение
- Легкосъемная катушка
- Регулирование сброса воздуха
- Присоединения для трубки: резьбовое и фланцевое

Возможности комбинирования

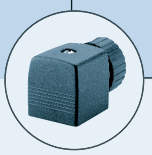

Кабельный разъем 2508

Реле времени 1078

Кабельный разъем 2512/2511 ASI

Дозатор 8600

Наклонный клапаном 2000

4/2-ходовой седельный клапан с сервоуправляемыми мембранами. Минимальное дифференциальное давление для полного переключения клапана составляет 2.5 бара. Клапан может быть установлен на двухканальную плиту с общим входом.

Потребляемая мощность		
Подъем	Удержание	
AC [BA]	AC [BA/Вт]	DC [Вт]
11	6/2	2

Технические данные	
Сечение	Ду 3.0 мм
Материал корпуса	Полиамид
Внутренние части клапана	Нержавеющая сталь, пластик
Уплотнение	Пербунан
Среда	Нейтральные среды
Температура среды	-10 °C... +60 °C
Окружающая температура	Макс. +55 °C
Отклонение напряжения	±10%
Длительность включения	100% непрерывная работа
Электрическое подключение	Разъем стандарта DIN 43650 Форма A Тип 2508
Класс защиты	IP 65 с кабельным разъемом
Положение при монтаже	Любое, предпочтительно приводом наверх

По вопросам продаж и поддержки обращайтесь:

Архангельск +7 (8182) 45-71-35
Астана +7 (7172) 69-68-15
Астрахань +7 (8512) 99-46-80
Барнаул +7 (3852) 37-96-76
Белгород +7 (4722) 20-58-80
Брянск +7 (4832) 32-17-25
Владивосток +7 (4232) 49-26-85
Владимир +7 (4922) 49-51-33
Волгоград +7 (8442) 45-94-42
Воронеж +7 (4732) 12-26-70
Екатеринбург +7 (343) 302-14-75
Иваново +7 (4932) 70-02-95
Ижевск +7 (3412) 20-90-75
Иркутск +7 (3952) 56-24-09
Йошкар-Ола +7 (8362) 38-66-61
Казань +7 (843) 207-19-05
Калининград +7 (4012) 72-21-36
Калуга +7 (4842) 33-35-03
Кемерово +7 (3842) 21-56-70
Киров +7 (8332) 20-58-70
Краснодар +7 (861) 238-86-59
Красноярск +7 (391) 989-82-67
Курск +7 (4712) 23-80-45
Липецк +7 (4742) 20-01-75
Магнитогорск +7 (3519) 51-02-81
Москва +7 (499) 404-24-72
Мурманск +7 (8152) 65-52-70
Наб.Челны +7 (8552) 91-01-32
Ниж.Новгород +7 (831) 200-34-65
Нижневартовск +7 (3466) 48-22-23
Нижнекамск +7 (8555) 24-47-85
Новороссийск +7 (8617) 30-82-64
Новосибирск +7 (383) 235-95-48
Омск +7 (381) 299-16-70
Орел +7 (4862) 22-23-86
Оренбург +7 (3532) 48-64-35
Пенза +7 (8412) 23-52-98
Первоуральск +7 (3439) 26-01-18
Пермь +7 (342) 233-81-65
Ростов-на-Дону +7 (863) 309-14-65
Рязань +7 (4912) 77-61-95
Самара +7 (846) 219-28-25
Санкт-Петербург +7 (812) 660-57-09
Саранск +7 (8342) 22-95-16
Саратов +7 (845) 239-86-35
Смоленск +7 (4812) 51-55-32
Сочи +7 (862) 279-22-65
Ставрополь +7 (8652) 57-76-63
Сургут +7 (3462) 77-96-35
Сызрань +7 (8464) 33-50-64
Сыктывкар +7 (8212) 28-83-02
Тверь +7 (4822) 39-50-56
Томск +7 (3822) 48-95-05
Тула +7 (4872) 44-05-30
Тюмень +7 (3452) 56-94-75
Ульяновск +7 (8422) 42-51-95
Уфа +7 (347) 258-82-65
Хабаровск +7 (421) 292-95-69
Чебоксары +7 (8352) 28-50-89
Челябинск +7 (351) 277-89-65
Череповец +7 (8202) 49-07-18
Ярославль +7 (4852) 67-02-35

сайт: burkert.pro-solution.ru | эл. почта: btk@pro-solution.ru
телефон: 8 800 511 88 70

Размеры [мм]

Соединение под мягкую трубку из пластика (наружний – Ø6 мм, внутренний – Ø4 мм). При модульном монтаже накидные гайки на отверстиях 1 и 3 заменяются на уплотнительные кольца (10 x 2).

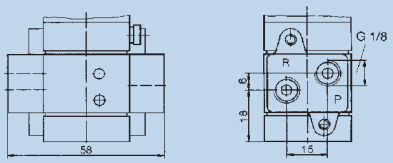

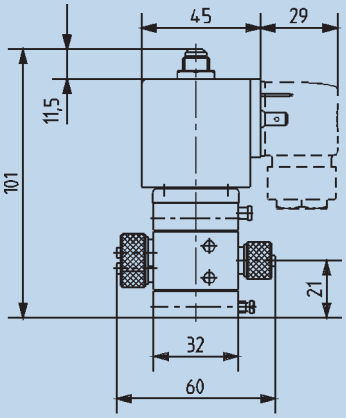

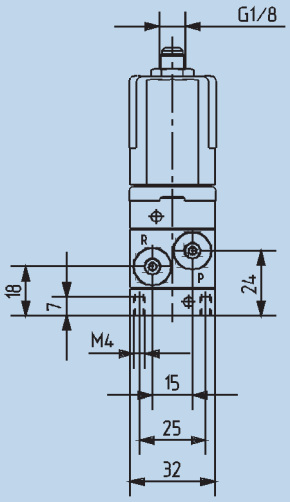

Резьба G 1/8

Таблица для заказа клапанов (другие исполнения – по запросу)
Корпус из полиамида, с ручным переключателем, поставляется без кабельного разъема

Функция	Сечение [мм]	Присоединение 1 и 3	Присоединение 2 и 4	Расход воздуха [л/мин]	Давление [бар]	Напряжение/ частота [В/Гц]	№ для заказа
G 4/2-ходовой 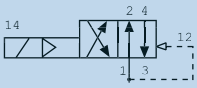	3.0	G 1/8	G 1/8	200	2.5 –10	024/=	134 622
						024/50-60	134 623
						110/50-60	134 624
						230/50-60	134 625
		Под мягкую трубку 6/4	Под мягкую трубку 6/4	200	2.5–10	24/=	134 630
						024/50-60	134 631
						110/50-60	134 632
						230/50-60	134 633
		Фланцевое на плиту	G 1/8	200	2.5–10	024/=	134 634
						024/50-60	134 635
						110/50-60	134 636
						230/50-60	134 637
		Фланцевое на плиту	Под мягкую трубку 6/4	200	2.5–10	024/=	134 638
						024/50-60	134 639
						110/50-60	134 640
						230/50-60	134 641

Для переключения клапана необходимо минимальное дифференциальное давление 2.5 бар.
Исполнения с взрывозащищенными катушками (EEx m II C T5) – по запросу

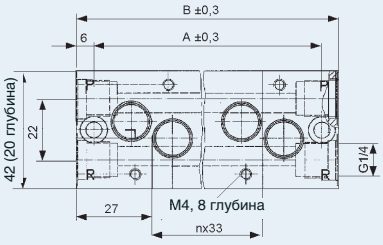

Таблица для заказа плиты. Модульные плиты из алюминия

Количество клапанов на плите	A [мм]	Общая длина B [мм]	№ для заказа
2	75	87	005 356
3	108	120	005 357
4	141	153	005 372
5	174	186	005 373
6	207	219	005 374
8	273	285	006 553

Аксессуары для плит	
Глушитель	005 424
Заглушка для незанятых отверстий 1 или 4	005 390
Пластина для незанятых мест	005 432
Соединительный фитинг между плитами с уплотненительным кольцом	005 049

3/2 и 4/2-ходовой пневмораспределитель

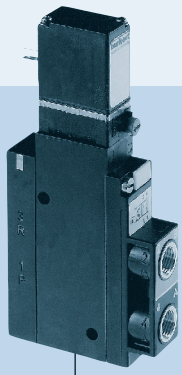

- Компактное исполнение
- Низкая потребляемая мощность
- В качестве пилота–качельный клапан с постоянным током
- Различные варианты подключения пневмотрубки

Возможности комбинирования

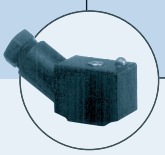

Кабельный разъем 2506

Кабельный разъем 2510/2511 ASI

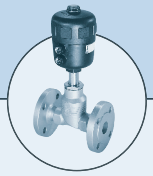

Пневмоклапан 2012

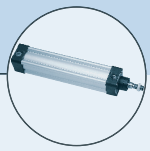

Пневмоцилиндр 0044

Тип 5470 E поставляется в 3/2- и 4/2-ходовой функции. Клапан может использоваться для одиночного монтажа в различных применениях.
Возможны различные варианты подключения пневмотрубки.

Потребляемая мощность
соответствует данным, указанным в таблице для заказа.

Технические данные	
Сечение	Ду 4.0 мм
Материал корпуса	Полиамид (ПА)
Внутренние части клапана	Ультрамид
Уплотнение	Пербунан
Среда	Сжатый воздух, нейтральные газы
Температура среды	-10 ... + 50 °C
Окружающая температура	-10 ... + 55 °C
Присоединение 1–4 (варианты)	G 1/8 Под мягкую трубку 6/4 мм Цанговое Ø 6 мм NPT 1/8 – по запросу
Отклонение напряжения	±10%
Длительность включения	100% непрерывная работа
Электрическое подключение	Разъем стандарта DIN 43 650 Форма C Тип 2506 (см. раздел «Аксессуары»)
Класс защиты	IP 65 с кабельным разъемом
Взрывозащита	EEx ia IIC T6 – по запросу
Положение при монтаже	Любое, предпочтительно приводом наверх

Размеры [мм]	
Исполнение	**Присоединение**
A	Резьбовое G 1/8
B	Цанговое, Ø 6 мм
C	Под мягкую трубку 6/4
D	Цанговое Ø 6 мм, отверстия 2 и 4 вниз

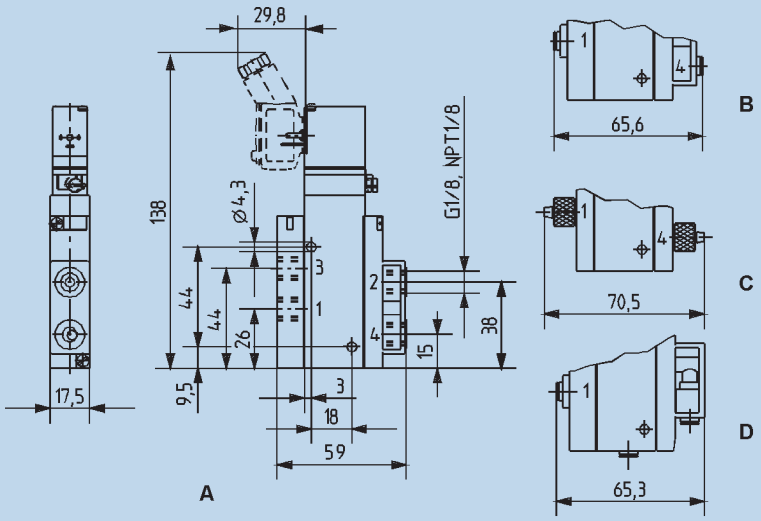

Таблица для заказа клапанов (другие исполнения – по запросу)
Одиночные клапаны с различными вариантами присоединения, штекер сбоку, без кабельного разъема (см. раздел «Аксессуары»)

Функция	Сечение [мм]	Расход воздуха [л/мин]	Давление [бар]	Присоединение (1 3, а также 2 и 4 (см. чертеж вариантов)	Напряжение/ частота [В/Гц]	Потребляемая мощность [Вт]	№ для заказа Пербунан
C 3/2-ходовой н/з	4.0	300	2 – 10	Цанговое Ø 6 мм	024/=	2	136 755
				2 и 4 вниз-	110–120/=	3	136 756
				(вариант D)	220–240/=	3	136 757
D 3/2-ходовой н/о	4.0	300	2 – 10	Цанговое Ø 6 мм	024/=	2	136 758
				2 и 4 вниз	110-120/=	3	136 759
				(вариант D)	220–240/=	3	136 760
G 4/2-ходовой	4.0	300	2 – 10	Под мягкую трубку 6/4	024/=	2	136 746
				(вариант C)	110–120/=	3	136 757
					220–240/=	3	136 748
				G 1/8 (вариант A)	024/=	2	136 749
					110–120/=	3	136 750
					220–240/=	3	136 751
				Цанговое Ø 6 мм	024/=	2	136 752
				(вариант B)	110–120/=	3	136 753
					220–240/=	3	136 754

3/2 и 4/2-ходовой пневмораспределитель

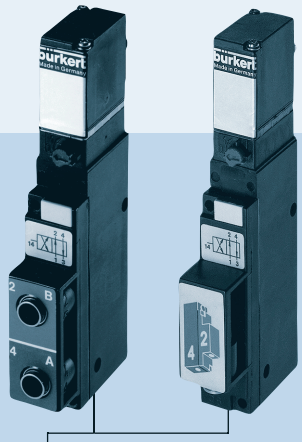

- Компактное исполнение в 3/2- и 4/2-ходовой функции
- Для одиночного и модульного монтажа
- Низкая потребляемая мощность
- В качестве пилота–качельный клапан с постоянным током
- Различные варианты подключения пневмотрубки

Возможности комбинирования

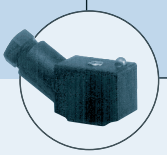

Кабельный разъем 2506

Кабельный разъем 2510/2511 ASI

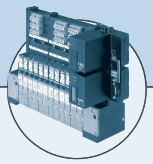

Пневмоостров 8640

Наклонный пневмоклапан 2000

Тип 5470 поставляется в 3/2 и 4/2-ходовом исполнении. Оба варианта могут устанавливаться на одном пневмомодуле. Клапаны могут использоваться для монтажа на пневмомодулях, так и в пневмоостровах. Возможны различные варианты подключения пневмотрубки.

Потребляемая мощность
соответствует данным, указанным в таблице для заказа.

Технические данные	
Сечение	Ду 4.0 мм
Материал корпуса	Полиамид (ПА)
Внутренние части клапана	Ультрамид
Уплотнение	Пербунан
Среда	Сжатый воздух, нейтральные газы
Температура среды	– 10... +50 °C
Окружающая температура	– 10... + 55 °C
Присоединение 1–4 (варианты)	G 1/8 Под мягкую трубку 6/4 мм Цанговое Ø 6 мм NPT 1/8 – по запросу
Отклонение напряжения	±10%
Длительность включения	100% непрерывная работа
Электрическое подключение	Разъем стандарта DIN 43 650 Форма C
Класс защиты	IP 65 (с кабельным разъемом)
Взрывозащита	EEx ia II C T6 – по запросу
Положение при монтаже	Любое, предпочтительно приводом наверх

Размеры [мм]

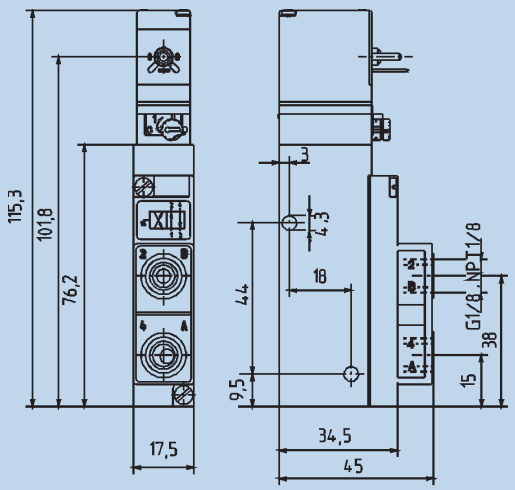

Вид 1
4/2-ходовой (функция G), штекер спереди

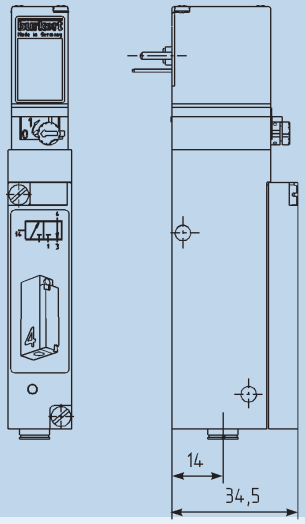

Вид 2
3/2-ходовой (функция C), штекер сзади

Таблица для заказа клапанов (другие исполнения – по запросу)
Все клапаны с уплотнением пербунан , отверстия 1 и 3 фланцевые, без кабельного разъема (см. раздел «Аксессуары»),
Для модульного монтажа: клапаны со штекером спереди, с кабельным разъемом тип 2506 (см. раздел «Аксессуары»)
Для монтажа в пневмоостров: клапаны со штекером сзади, подключение через встроенные разъемы на пневмоострове 8640.

Функция	Сечение [мм]	Расход воздуха [л/мин]	Давление [бар]	Отверстия 4 и 2	Напряжение/ частота [В/Гц]	Потребляемая мощность [Вт]	№ для заказа Штекер сзади для пневмоострова 8640	№ для заказа Штекер спереди для модульного монтажа
C 3/2-ходовой н/з 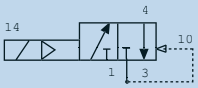	4.0	300	2 – 8	Цанговое,	024/=	1	132 479	135 203
			2 – 10	Ø 6 мм,	024/=	2	133 148	135 204
				(Вид 2)	110-120/=	3	–	132 952
					220-240/=	3	–	132 953
G 4/2-ходовой 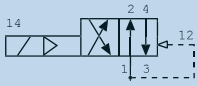	4.0	300	2 – 8	Цанговое,	024/=	1	–	135 205
			2 – 10	Ø 6 мм, спереди	024/=	2	132 487	135 206
				(Вид 7)	110-120/=	3	–	132 954
					220-240/=	3	–	132 955
			2 – 8	Цанговое,	024/=	1	132 489	135 207
			2 – 10	Ø 6 мм, снизу	024/=	2	133 150	135 208
				(Вид 4)	110-120/=	3	–	132 956
					220-240/=	3	–	132 957
			2 – 8	Резьба	024/=	1	–	135 211
			2 – 10	G 1/8, спереди	024/=	2	–	135 212
				(Вид 1 и 6)	110-120/=	3	–	132 958
					220-240/=	3	–	132 959
			2 – 8	Под мягкую трубку	024/=	1	–	135 215
			2 – 10	6/4 мм, спереди	024/=	2	–	135 216
				(Вид 5)	110-120/=	3	–	133 164
					220-240/=	3	–	133 166

При использовании переменного тока подключать следует при помощи кабельных разъемов 2506 со встроенным выпрямителем.

Штекеры сзади: над отверстиями 1 и 3.

3/2-ходовой, функция D, (нормально открытый) – по запросу.

Сборка пневмораспределителей на пневмомодуле MP05

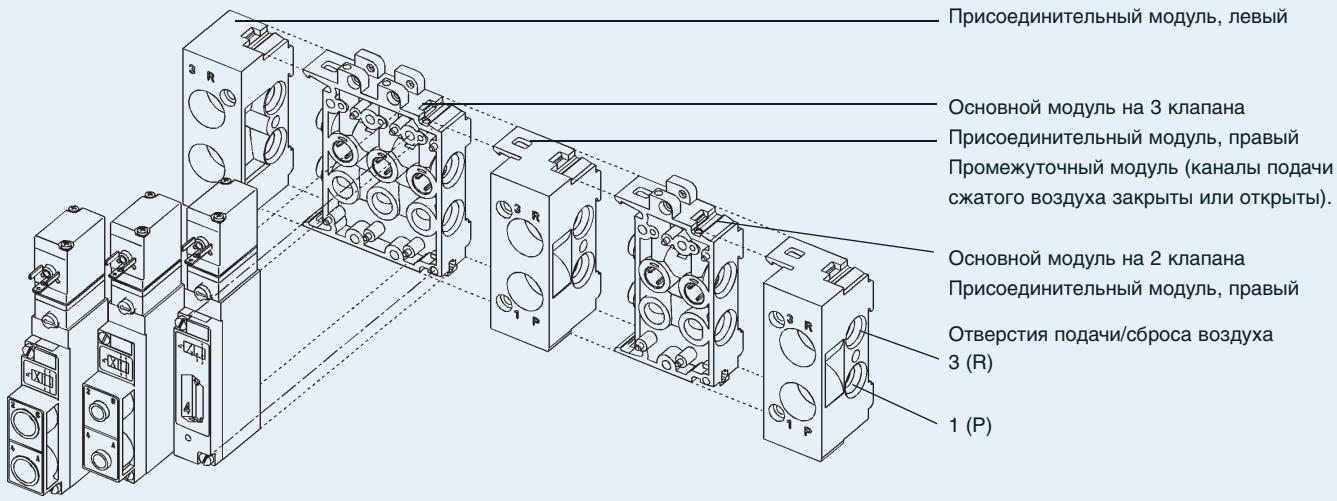

Указания для заказа модуля в сборе:
Пожалуйста, перечисляйте заказываемые компоненты справа налево, как указано на примере:

Пример заказа пенвмораспределителей 5470 с модулями MP05		
Кол-во	Описание	№ для заказа
1	Присоединительный модуль правый G 1/8	133 177
1	Основной модуль на 2 клапана	132 516
1	Основной модуль на 3 клапана	132 517
1	Присоединительный модуль, левый G 1/8	133 175
5	Клапаны	135 203

Модульный монтаж на стену или ДИН-рейку стандарта DIN 50022
Крепление модуля MP05 к стене осуществляется при помощи прилагаемых винтов M3.

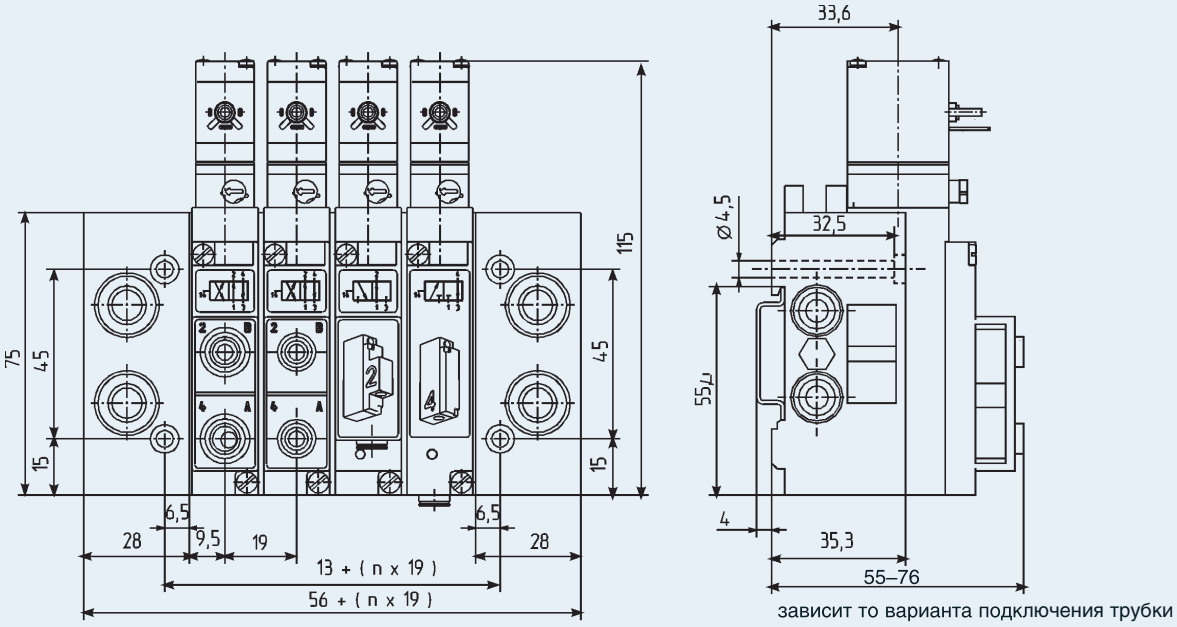

Таблица для заказа модулей MP05

Описание	№ для заказа
Присоединительный модуль, правый, G 1/8	133 177
Присоединительный модуль, правый, NPT 1/8	133 178
Присоединительный модуль, правый, G 1/4	132 514
Присоединительный модуль, правый, NPT 1/4	132 515
Основной модуль на 2 клапана	132 516
Основной модуль на 3 клапана	132 517
Основной модуль на 2 клапана с обратным клапаном	132518
Основной модуль на 3 клапана с обратным клапаном	132 519
Присоединительный модуль, левый, G 1/8	133 175
Присоединительный модуль, левый, NPT 1/8	133 176
Присоединительный модуль, левый, G 1/4	132 512
Присоединительный модуль, левый, NPT 1/4	132 513

Возможные варианты подключения трубки через отверстия 2 и 4

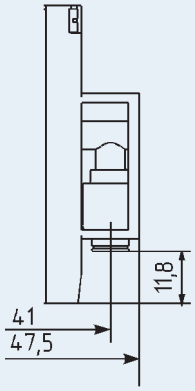

Вид 4
Цанговое,
Ø 6 мм, снизу

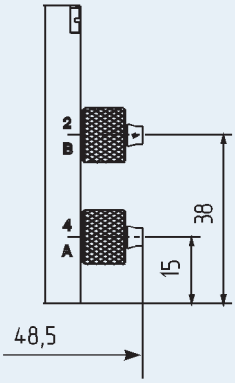

Вид 5
Под мягкую трубку
6/4 мм, спереди

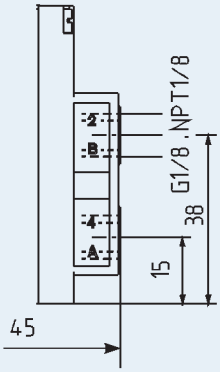

Вид 6
Резьба G 1/8,
вид спереди

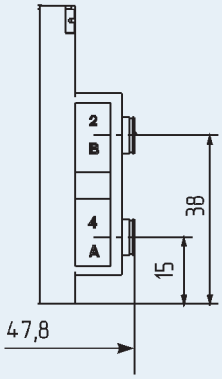

Вид 7
Цанговое
Ø 6 мм, спереди

Таблица для заказа аксессуаров для модуля MP05

Описание	Свойства	№ для заказа
Присоединительный модуль G 1/8	Промежуточное питание	643 019
Присоединительный модуль NPT 1/8	Промежуточное питание	643 028
Заглушка	G 1/8	631 019
Заглушка	G 1/4	631 020
Заглушка для цангового разъема	Ø 6 мм	015 397
Кольца сжатия для цангового разъема	Ø 6 мм	015 401
Пластина (черная)	для незанятых мест	643 223
Информационная табличка	64 шт	623 816

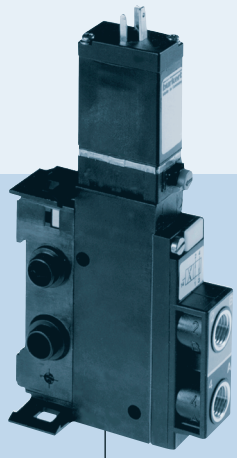

3/2 и 4/2-ходовой пневмораспределитель

- Компактное исполнение in 3 и 4-ходовом исполнении
- Расширяемый пневмомодуль
- Низкая потребляемая мощность
- Катушка с постоянным током
- Различные варианты подключения

Тип 5470 R может комбинироваться с...

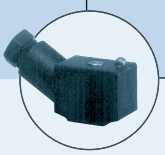

Кабельный разъем 2506

Кабельный разъем 2510/2511 ASI

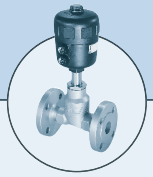

Пневмоклапан 2012

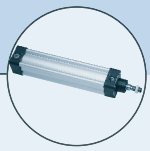

Пневмоцилиндр тип 0044

Тип 5470 R поставляется в 3/2- и 4/2-ходовом исполнении. Клапаны крепятся друг к другу при помощи специальных клипс, расположенных сбоку. Клапаны используются, в основном, в модулях.
Возможны различные варианты подключения пневмотрубки.

Потребляемая мощность
соответствует данным, указанным в таблице для заказа.

Технические данные	
Сечение	Ду 4.0 мм
Материал корпуса	Полиамид (PA)
Внутренние части клапана	Ультрамид
Уплотнение	Пербунан
Среда	Сжатый воздух, нейтральные газы (фильтр 5 мкм)
Температура среды	-10 °C... +50 °C
Окружающая температура	-10 °C... +55 °C
Отверстия 1, 3	Модульный фланец
Отверстия 2 и 4	Резьба G 1/8
Варианты подключения	Под мягкую трубку 6/4 мм Цанговое Ø 6 мм (Резьба NPT 1/8 – по запросу)
Отклонение напряжения	±10%
Длительность включения	100% непрерывная работа
Электрическое подключение	Штекер сверху по DIN 43650 Форма C, тип 2506 и прямоугольный разъем тип 1057-SA (5.08 мм)
Взрывозащита	EEX ia IIC T6 – по запросу
Класс защиты	IP 65 с кабельным разъемом IP 20 для 1057-SA и IP 40 для прямоугольного разъема (5.08 мм)
Положение при монтаже	Любое, предпочтительно приводом наверх

Размеры [мм]

Клапаны со штекером вверх

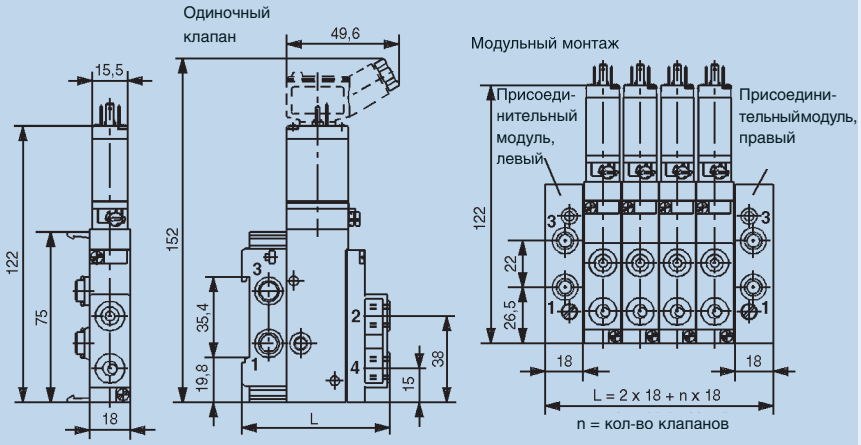

Размеры [мм]

Клапаны со штекером сбоку

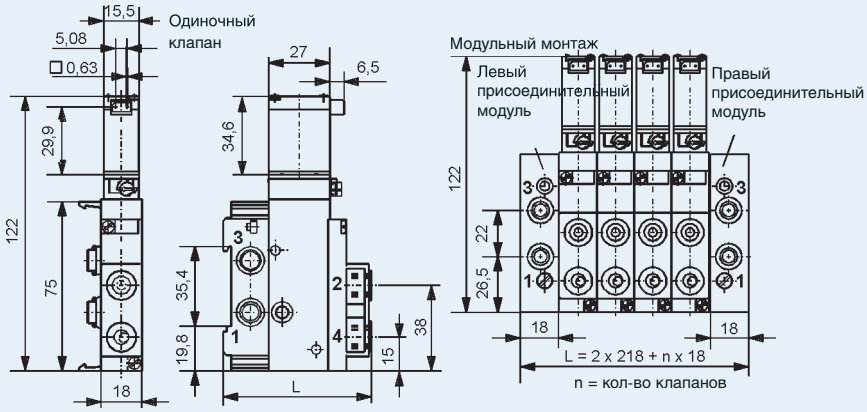

Модульный монтаж

Модульный монтаж клапанов на ДИН-рейку DIN EN 60022 (см. раздел «Аксессуары»)

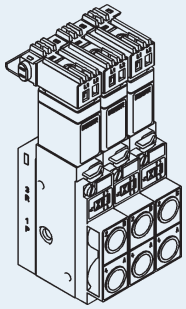

Пневмо модуль с кабельными разъемами 1057-SA

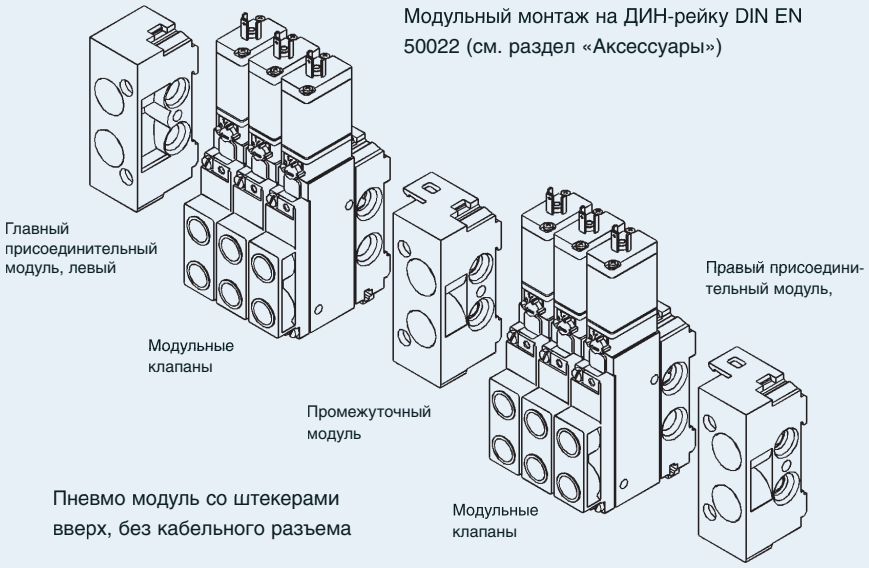

Пневмо модуль со штекерами вверх, без кабельного разъема

Варианты отверстий

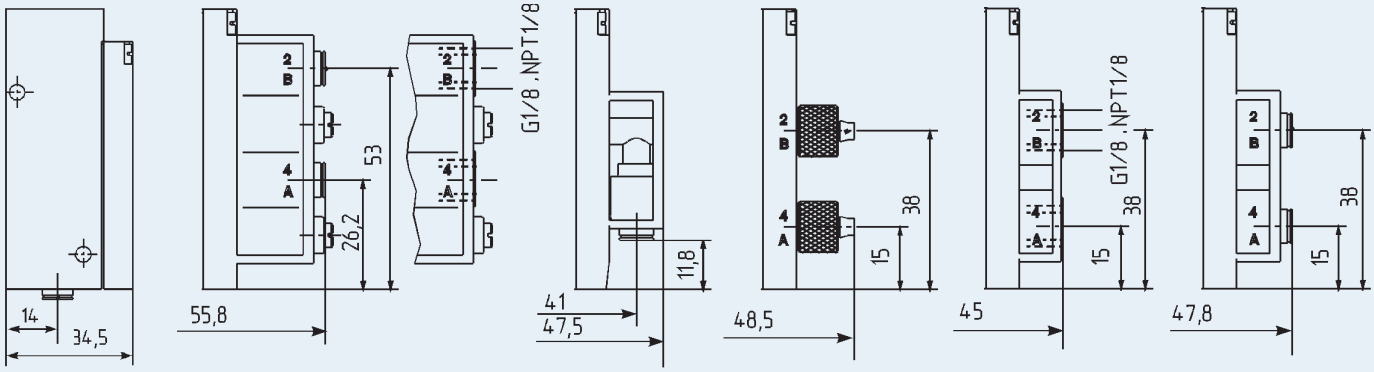

Вид A
Цанговое
Ø 6 мм вниз
(Функция C)

Вид B
Цанговое, Ø 6 мм спереди и
Резьба G 1/8 или NPT 1/8 с
обратным клапаном

Вид C
Цанговое
Ø 6 мм вниз
(Функция D+G)

Вид D
Под мягкую
трубку
6/4 мм спереди

Вид E
Резьба G 1/8 или
NPT 1/8 спереди

Вид F
Цанговое,
Ø 6 мм спереди

Таблица для заказа клапанов (другие исполнения – по запросу)
Клапан с возможностью модульного монтажа фланцевые присоединения для отверстий 1 и 3 (см. раздел «Аксессуары»)

Функция	Сечение [мм]	Расход воздуха [л/мин]	Давление [бар]	Отверстия 2 и 4	Напряжение/ частота [В/Гц]	Потребляемая мощность [Вт]	№ для заказа ■■ Постоянный ток (DC)	№ для заказа ■■■ универсальный ток (UC)
C 3/2-ходовой н/з,	4.0	300	2–10	Цанговое, Ø 6 мм	024/DC/UC	2	136 872	–
				вниз, с обратным клапаном	110-120/DC/UC	3	136 873	145 970
				(Вид A)	220-240/DC/UC	3	136 874	145 971
G 4/2-ходовой	4.0	300	2–10	Под мягкую трубку,	024/DC/UC	2	136 878	–
				спереди 6/4	110-120/DC/UC	3	136 879	145 976
				(Вид D)	220-240/DC/UC	3	136 880	145 977
				G 1/8, спереди	024/DC/UC	2	136 881	–
				(Вид E)	110-120/DC/UC	3	136 882	145 979
					220-240/DC/UC	3	136 883	145 980
				G 1/8 спереди,	024/DC/UC	2	136 884	–
				с обратным клапаном	110-120/DC/UC	3	136 885	145 982
				(Вид B)	220-240/DC/UC	3	136 886	145 983
				Цанговое,	024/DC/UC	2	136 887	–
				Ø 6 мм спереди	110-120/DC/UC	3	136 888	145 985
				(Вид F)	220-240/DC/UC	3	136 889	145 986
				Цанговое,	024/DC/UC	2	136 890	–
				Ø 6 мм вниз	110-120/DC/UC	3	136 891	145 988
				(Вид C)	220-240/DC/UC	3	136 892	145 989

3/2-ходовые клапаны с функцией D (нормально открытый) – по запросу

■ 3/2-ходовые клапаны (функции C и D) с обратным клапаном в модульном фланце.

■ ■ Только для постонного тока (DC), при работе с переменным током (AC) используйте кабельный разъем с выпрямителем.

■ ■ ■ Для катушек с универсальным током (UC = DC или AC): выпрямитель, защита от скачков напряжения и светодиод уже встроены в катушке.

Таблица для заказа клапанов (другие исполнения – по запросу)
Клапан с возможностью модульного монтажа фланцевые присоединения для отверстий 1 и 3

Функция	Сечение [мм]	Расход воздуха [л/мин]	Давление [бар]	Отверстия 2 и 4	Напряжение/ частота [В/Гц]	Потребляемая мощность [Вт]	№ для заказа Катушка с постоянным током
C	4.0	300	2–10	Цанговое, Ø 6 мм вниз, с обратным клапаном (Вид A)	024/=	2	145 993
G	4.0	300	2–10	G 1/8 с дроссельным обратным клапаном (Вид B)	024/=	2	145 997
				Цанговое, Ø 6 мм спереди (Вид F)	024/=	2	145 998
				Цанговое, Ø 6 мм вниз (Вид C)	024/=	2	145 999

Таблица для заказа аксессуаров
Присоединительные модули и аксессуары для клапанов (см. чертеж модульного монтажа)

Описание	Присоединение	№ Для заказа
Присоединительный модуль, левый	G 1/8	623 753
	G 1/4	623 758
	Цанговое, Ø 8 мм	623 755
	Цанговое, Ø 10 мм	623 762
Присоединительный модуль, правый	G 1/8	623 767
	G 1/4	623 773
	Цанговое, Ø 8 мм	623 770
	Цанговое, Ø 10 мм	623 784
Промежуточный модуль	G 1/8	627 742
	G 1/4	631 288
	Цанговое, Ø 8 мм	631 287
	Цанговое, Ø 10 мм	631 290
Заглушка	G 1/8	631 019
	G 1/4	631 020
Заглушка	Ø 6 мм	015 397
	Ø 8 мм	900 065
Пластина	для не занятых мест	623 827
Дополнительные аксессуары		
Модульный кабельный разъем 1057-SA, IP 20, с общим нулем и заземлением (только для 24В)		647 357
Кабельный набор для нуля и заземления		629 262
Управляющий кабель с разъемом AMP, длина кабеля 540 мм		629 181
Прямоугольный разъем, 5.08 мм, с кабелем 3 м		133 486
Прямоугольный разъем, 5.08 мм, с кабелем 300 мм		644 068
Прямоугольный разъем, 5.08 мм, с 2 отдельными контактами		644 067
Дин-рейка на 8–12 клапанов, длина 300 мм с промежуточным модулем или на 8–14 клапанов без промежуточного модуля		640 789
Дин-рейка на 13–17клапанов, длина 480 мм с промежуточным модулем или на 15–19 клапанов без промежуточного модуля		640 788
Дин-рейка на 17–22клапанов, длина 498 мм с 2 промежуточными модулями или на 18–23 клапана с 1 промежутным модулем		630 579

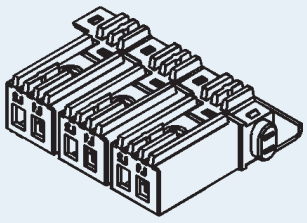

Кабельный разъем 1057-SA
с общим нулем и заземлением (IP 20)

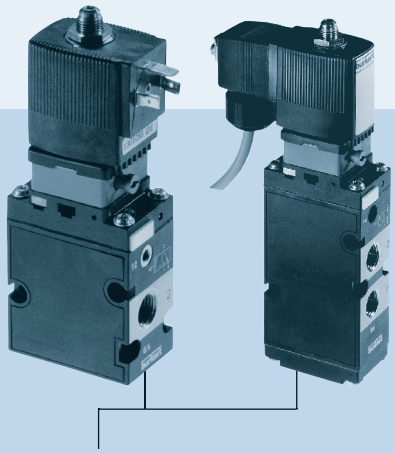

3/2, 5/2 и 5/3-ходовой пневмораспределитель

- Выский расход
- Для одиночного и модульного монтажа
- Нормально закрытый и открытый
- 3 и 5-ходовый клапаны могут комбинироваться
- Легкосъемная катушка
- Низкая потребляемая мощность

Возможности комбинирования

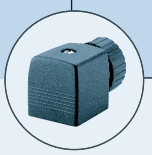

Кабельный разъем 2508

Реле времени 1078

Кабельный разъем 2512/2511 ASI

Дозатор 8600

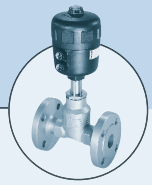

Пневмоклапан 2012

Тип 6518–3/2-ходовой
Тип 6519–5/2 или 5/3-ходовой. Оба типа клапана могут быть установлены на один модуль. Клапаны могут устанавливаться как одиночно, так и в модулях.

Потребляемая мощность		
Подъем	Удержание	
AC	AC	DC
[BA]	[BA/Вт]	[Вт]
11	6/2	2

Технические данные	
Сечение	
Тип 6518	Ду 8.0 мм
Тип 6519	Ду 8.0 и 9.0 мм
Материал корпуса	
Тип 6518	Полиамид, усиленный
Тип 6519	Полиамид (5/2-ходовой), Алюминий (5/3-ходовой)
Резьбовые втулки	Латунь или нержавеющая сталь (по запросу)
Уплотнение	
Тип 6518	Пербунан и полиуретан
Тип 6519	Пербунан, Пербунан и полиуретан
Среда	Сжатый воздух, нейтральные газы
Температура среды	-10... +50 °C
Окружающая температура	-25... +55 °C
Входные отверстия	
Тип 6518: 1 и 3	G1/4, а также под фланец
Тип 6519: 1, 3 и 5	G1/4, а также под фланец
Рабочие отверстия	
Тип 6518: 2	Резьба G1/4
Тип 6519: 2 и 4	Резьба G1/4
Отклонение напряжения	±10%
Длительность включения	100% непрерывная работа
Электрическое подключение	Разъем стандарта DIN 43650 Форма A
Класс защиты	IP 65 с кабельным разъемом
Положение при монтаже	Любое, предпочтительно приводом наверх

Размеры [мм]

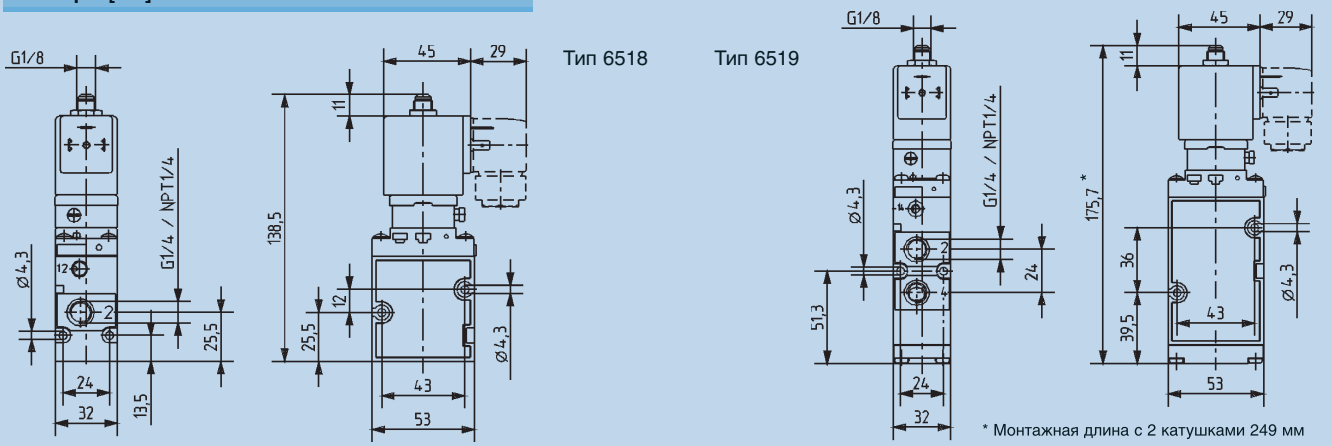

Таблица для заказа клапанов 6518 (другие исполнения – по запросу)
Резьба 1 и 3, а также под фланец; без кабельного разъема (см. раздел «Аксессуары»)

Функция	Сечение [мм]	Уплотнение Корпус	Присоединение Резьба	Расход воздуха [л/мин]	Давление [бар]	Потребляемая мощность [Вт]	Напряжение/ частота [В/ Гц]	№ для заказа
C 3/2-ходовой н/з	8.0	Пербунан и полиуретан (Полиамид)	G 1/4	1300	2–8	2	024/=	132 457
							024/50-60	132 458
							110/50-60	132 459
							230/50-60	132 460
D 3/2-ходовой н/о	8.0	Пербунан и полиуретан (Полиамид)	G 1/4	1300	2–8	2	024/=	132 461
							024/50-60	132 462
							110/50-60	132 463
							230/50-60	132 464

Таблица для заказа клапанов 6519 (другие исполнения – по запросу)
Резьба 1, 3 и 5, а также под фланец; без кабельного разъема (см. раздел «Аксессуары»)

Функция	Сечение [мм]	Уплотнение Корпус	Присоединение Резьба	Расход воздуха [л/мин]	Давление [бар]	Потребляемая мощность [Вт]	Напряжение/ частота [В/Гц]	№ для заказа
H 5/2-ходовой	8.0	Пербунан и полиуретан (Полиамид)	G 1/4	1300	2–8	2	024/=	132 465
							024/50-60	132 466
							110/50-60	132 467
							230/50-60	132 468
L 5/3-ходовой все, отверстия перекрыты	9.0	Пербунан (Алюминий)		G 1/4	1300	3–10	024/=	132 469
							024/50-60	132 470
							110/50-60	132 471
							230/50-60	132 472
N 5/3-ходовой, отверстия сброса открыты	9.0	Пербунан (Алюминий)		G 1/4	1300	3–10	2 024/=	132 473
							024/50-60	132 474
							110/50-60	132 475
							230/50-60	132 476

Сборка на базе модулей тип MP07 (пример)

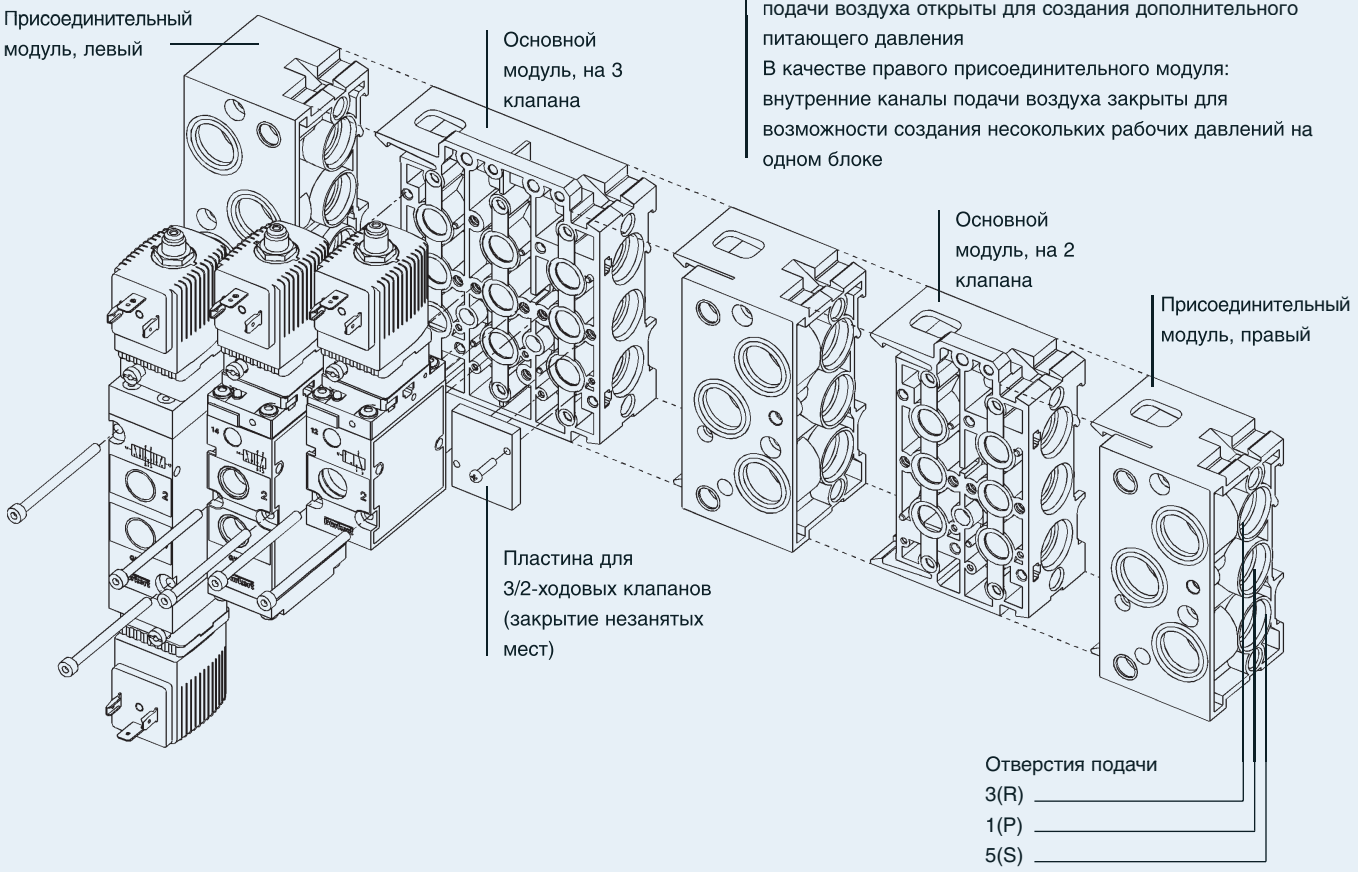

Модульный монтаж на стену или на ДИН-рейку стандарта EN 50022 или 50023

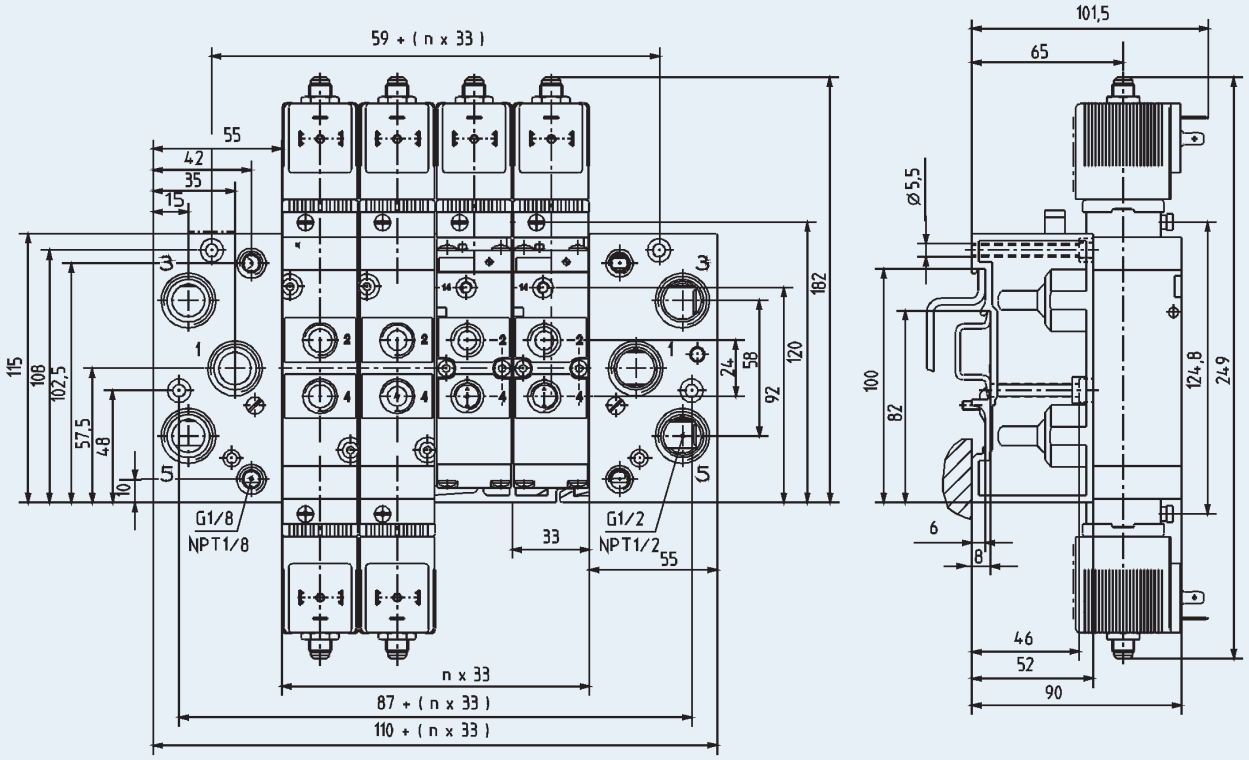

Монтаж клапанов на модуль MP07 при помощи входящих в комплект поставки винтов M4.
(n = количество клапанов, максимально – 12 клапанов)

Таблица для заказа компонентов пневмомодуля MP07	
Исполнение	№ для заказа
Присоединительный модуль, правый G 1/2	635 331
Промежуточный модуль	637 505
Основной модуль на 2 клапана (3/2-, 5/2-, 5/3-ходовые клапаны)	635 319
Основной модуль на 3 клапана (3/2-, 5/2-, 5/3-ходовые клапаны)	635 342
Присоединительный модуль, левый G 1/2	635 324
Пластина для 5/2 и 5/3 клапанов (для незанятых мест)	635 335
Пластина для 3/2 клапанов (для незанятых мест)	635 337
Заглушка G 1/8	780 141
Заглушка G 1/4	780 142
Заглушка G 1/2	780 144
Глушитель G 1/8	005 305
Глушитель G 1/4	005 064
Глушитель G 1/2	005 062
Шильдики для обозначения клапанов (64 шт.)	635 411

Примечание: Модульный монтаж также для клапанов 6518 и 6519 с взрывозащищенными катушками.

3/2 и 5/2-ходовой пневмораспределитель

- Компактное исполнение
- Одиночный и модульный монтаж
- Низкая потребляемая мощность
- В качестве пилота–качельный клапан с потоянным током
- Высокая скорость переключения

Возможности комбинирования

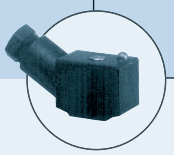

Кабельный разъем 2506

Кабельный разъем 2510/2511 ASI

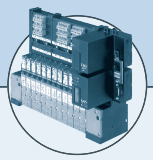

Пневмоостров 8640

Мембранный клапан 2031

Тип 6526/6527 состоит из пилотного клапана 6106 и пневматического седельного клапана. Качельный принцип переключения пилотного клапана обеспечивает высокую скорость переключения при высоком давлении, низкую поребляемую мощность. В стандартной комплектации все клапаны оснащены ручным переключателем.

Технические данные	
Материал корпуса	Полиамид (PA)
Уплотнение	Пербунан
Среда	Сухой и замасленный сжатый воздух; нейтральные газы (использовать фильтр 10 мкм)
Температура среды	– 10 to +50 °C
Окружающая температура	– 10 to +55 °C
Ручной переключательл	В стандартной комплектации
Потребляемая мощность	2 Вт, 1 Вт
Присоединение	Фланцевое для модуля MP12 (см. чертеж)
Пневматический модуль	Тип MP12 с резьбой G1/8 Цанговое, Ø 8 мм
Рабочее напряжение	24 В/=
Длительность включения	100% непрерывная работа
Электрическое подключение	Разъем стандарта DIN 43 650 Форма C
Класс защиты	IP 65 (с кабельным разъемом)
Положение при монтаже	Любое, предпочтительно приводом наверх

Размеры [мм]

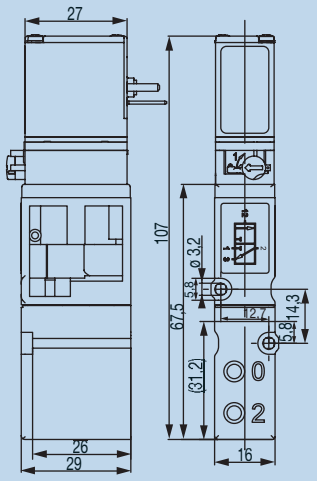

Вид 1 Тип 6526
3/2-ходовой, функция C

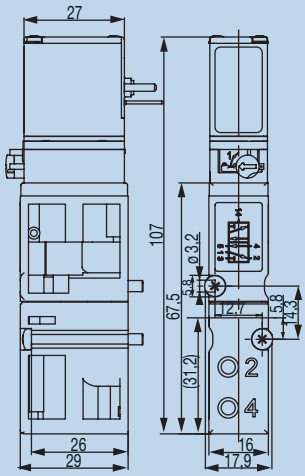

Вид 2 Тип 6527
5/2-ходовой, функция H

Таблица для заказа клапанов (другие исполнения – по запросу)
Все клапаны имеют уплотнение пербунан, предназначены для модульного монтажа (электрическое подключение со стороны пневматического модуля), цвета: катушка – черная, корпус – серый, поставляется без кабельного разъема (см. раздел «Аксессуары»).

Функция	Сечение [мм]	Расход воздуха [л/мин]	Давление [бар]	Время: Открытия [ms]	Открытия [ms]	Напряжение/ частота [В/Гц]	Потребляемая мощность [Вт]	№ для заказа
C 3/2-ходовой н/з	6.0	700	2–8	20	17	024/=	1	158 947
			2–10	20	12	024/=	2	158 944
			1–10*	20	12	024/=	2	163 028
D 3/2-ходовой н/о	6.0	700	2–8	17	20	024/=	1	158 948
			2–10	12	20	024/=	2	158 946
			1–10*	12	20	024/=	2	163 029
H 5/2-ходовой	6.0	700	2–8	20	17	024/=	1	158 943
			2–10	20	12	024/=	2	158 942
			1–10*	20	12	024/=	2	163 030

*Исполнения с дополнительным питанием сжатого воздуха

Таблица для заказа пневматический модулей MP12

Модули	Исполнение	Особенности	№ для заказа
Присоединительный модуль	правый	G 3/8	655 110
		NPT 3/8	655 112
	левый	G 3/8	655 109
		NPT 3/8	655 111
Основной модуль на 2 клапана	Цанговое, Ø 8 мм	без обратного клапана	156 617
		со встроенным обратным клапаном в отверстии R	156 635
		со встроенным обратным клапаном в отв. R и S	156 632
	G 1/8	без обратного клапана	156 620
		со встроенным обратным клапаном в отверстии R	156 636
		со встроенным обратным клапаном в отв. R и S	156 633
	NPT 1/8	без обратного клапана	156 631
		со встроенным обратным клапаном в отверстии R	156 637
		со встроенным обратным клапаном в отв. R и S	156 634
Модуль на 4 клапана	Цанговое, Ø 8 мм	без обратного клапана	156 656
		со встроенным обратным клапаном в отверстии R	156 662
		со встроенным обратным клапаном в отв. R и S	156 659
	G 1/8	без обратного клапана	156 657
		со встроенным обратным клапаном в отверстии R	156 663
		со встроенным обратным клапаном в отв. R и S	156 660
	NPT 1/8	без обратного клапана	156 658
		со встроенным обратным клапаном в отверстии R	156 664
		со встроенным обратным клапаном в отв. R и S	156 661
Пластина		для не занятых мест	653 765

Таблица для заказа кабельных разъемов 2506 DIN 43 650 Форма C

Описание	Напряжение [В]	Ток	№ для заказа
Стандартный	0–250 В	постоянный	008 353
Со светодиодом	12–24 В	постоянный	008 402
Со светодиодом и варистором	12–24 В	постоянный	008 408
С выпрямителем, светодиодом и варист.	12–24 В	переменный/постоянный	008 354
С выпрямителем, светодиодом и варист.	110–120 В	переменный/постоянный	008 355
С выпрямителем, светодиодом и варист.	220–240 В	переменный/постоянный	008 356
Другие исполнения	См. техническое описание для 2506		

Разъем поставляется с плоским уплотнением и крепежным винтом.. Другие исполнения кабельных разъемов стандарта DIN 43650 Форма C см. техническое описание к 2506.

3/2 и 5/2-ходовой пневмораспределитель

- Компактное исполнение
- Одиночный и модульный монтаж
- Низкая потребляемая мощность
- В качестве пилота–качельный клапан с потоянным током
- Высокая скорость переключения

Возможности комбинирования

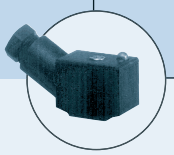

Кабельный разъем 2506

Кабельный разъем 2510/2511 ASI

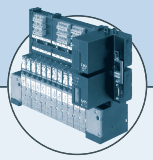

Пневмоостров 8640

Мембранный клапан 2031

Тип 6526/6527 состоит из пилотного клапана 6106 и пневматического седельного клапана. Качельный принцип переключения пилотного клапана обеспечивает высокую скорость переключения при высоком давлении, низкую поребляемую мощность. В стандартной комплектации все клапаны оснащены ручным переключателем.

Технические данные	
Материал корпуса	Полиамид (PA)
Уплотнение	Пербунан
Среда	Сухой и замасленный сжатый воздух; нейтральные газы (использовать фильтр 10 мкм)
Температура среды	– 10 to +50 °C
Окружающая температура	– 10 to +55 °C
Ручной переключательл	В стандартной комплектации
Потребляемая мощность	2 Вт, 1 Вт
Присоединение	Фланцевое для модуля MP12 (см. чертеж)
Пневматический модуль	Тип MP12 с резьбой G1/8 Цанговое, Ø 8 мм
Рабочее напряжение	24 В/=
Длительность включения	100% непрерывная работа
Электрическое подключение	Разъем стандарта DIN 43 650 Форма C
Класс защиты	IP 65 (с кабельным разъемом)
Положение при монтаже	Любое, предпочтительно приводом наверх

Размеры [мм]

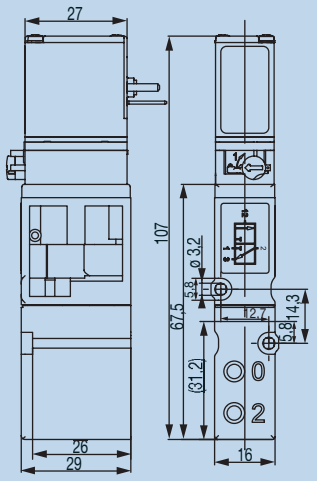

Вид 1 Тип 6526
3/2-ходовой, функция C

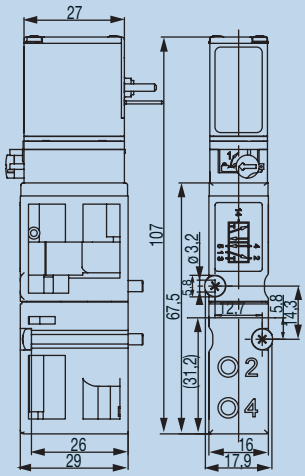

Вид 2 Тип 6527
5/2-ходовой, функция H

Таблица для заказа клапанов (другие исполнения – по запросу)
Все клапаны имеют уплотнение пербунан, предназначены для модульного монтажа (электрическое подключение со стороны пневматического модуля), цвета: катушка – черная, корпус – серый, поставляется без кабельного разъема (см. раздел «Аксессуары»).

Функция	Сечение [мм]	Расход воздуха [л/мин]	Давление [бар]	Время: Открытия [ms]	Открытия [ms]	Напряжение/ частота [В/Гц]	Потребляемая мощность [Вт]	№ для заказа
C 3/2-ходовой н/з	6.0	700	2–8	20	17	024/=	1	158 947
			2–10	20	12	024/=	2	158 944
			1–10*	20	12	024/=	2	163 028
D 3/2-ходовой н/о	6.0	700	2–8	17	20	024/=	1	158 948
			2–10	12	20	024/=	2	158 946
			1–10*	12	20	024/=	2	163 029
H 5/2-ходовой	6.0	700	2–8	20	17	024/=	1	158 943
			2–10	20	12	024/=	2	158 942
			1–10*	20	12	024/=	2	163 030

*Исполнения с дополнительным питанием сжатого воздуха

Таблица для заказа пневматический модулей MP12

Модули	Исполнение	Особенности	№ для заказа
Присоединительный модуль	правый	G 3/8	655 110
		NPT 3/8	655 112
	левый	G 3/8	655 109
		NPT 3/8	655 111
Основной модуль на 2 клапана	Цанговое, Ø 8 мм	без обратного клапана	156 617
		со встроенным обратным клапаном в отверстии R	156 635
		со встроенным обратным клапаном в отв. R и S	156 632
	G 1/8	без обратного клапана	156 620
		со встроенным обратным клапаном в отверстии R	156 636
		со встроенным обратным клапаном в отв. R и S	156 633
	NPT 1/8	без обратного клапана	156 631
		со встроенным обратным клапаном в отверстии R	156 637
		со встроенным обратным клапаном в отв. R и S	156 634
Модуль на 4 клапана	Цанговое, Ø 8 мм	без обратного клапана	156 656
		со встроенным обратным клапаном в отверстии R	156 662
		со встроенным обратным клапаном в отв. R и S	156 659
	G 1/8	без обратного клапана	156 657
		со встроенным обратным клапаном в отверстии R	156 663
		со встроенным обратным клапаном в отв. R и S	156 660
	NPT 1/8	без обратного клапана	156 658
		со встроенным обратным клапаном в отверстии R	156 664
		со встроенным обратным клапаном в отв. R и S	156 661
Пластина		для не занятых мест	653 765

Таблица для заказа кабельных разъемов 2506 DIN 43 650 Форма C

Описание	Напряжение [В]	Ток	№ для заказа
Стандартный	0–250 В	постоянный	008 353
Со светодиодом	12–24 В	постоянный	008 402
Со светодиодом и варистором	12–24 В	постоянный	008 408
С выпрямителем, светодиодом и варист.	12–24 В	переменный/постоянный	008 354
С выпрямителем, светодиодом и варист.	110–120 В	переменный/постоянный	008 355
С выпрямителем, светодиодом и варист.	220–240 В	переменный/постоянный	008 356
Другие исполнения	См. техническое описание для 2506		

Разъем поставляется с плоским уплотнением и крепежным винтом.. Другие исполнения кабельных разъемов стандарта DIN 43650 Форма C см. техническое описание к 2506.

По вопросам продаж и поддержки обращайтесь:

Архангельск +7 (8182) 45-71-35
Астана +7 (7172) 69-68-15
Астрахань +7 (8512) 99-46-80
Барнаул +7 (3852) 37-96-76
Белгород +7 (4722) 20-58-80
Брянск +7 (4832) 32-17-25
Владивосток +7 (4232) 49-26-85
Владимир +7 (4922) 49-51-33
Волгоград +7 (8442) 45-94-42
Воронеж +7 (4732) 12-26-70
Екатеринбург +7 (343) 302-14-75
Иваново +7 (4932) 70-02-95
Ижевск +7 (3412) 20-90-75
Иркутск +7 (3952) 56-24-09
Йошкар-Ола +7 (8362) 38-66-61
Казань +7 (843) 207-19-05
Калининград +7 (4012) 72-21-36
Калуга +7 (4842) 33-35-03
Кемерово +7 (3842) 21-56-70
Киров +7 (8332) 20-58-70
Краснодар +7 (861) 238-86-59
Красноярск +7 (391) 989-82-67
Курск +7 (4712) 23-80-45
Липецк +7 (4742) 20-01-75
Магнитогорск +7 (3519) 51-02-81
Москва +7 (499) 404-24-72
Мурманск +7 (8152) 65-52-70
Наб.Челны +7 (8552) 91-01-32
Ниж.Новгород +7 (831) 200-34-65
Нижневартовск +7 (3466) 48-22-23
Нижнекамск +7 (8555) 24-47-85
Новороссийск +7 (8617) 30-82-64
Новосибирск +7 (383) 235-95-48
Омск +7 (381) 299-16-70
Орел +7 (4862) 22-23-86
Оренбург +7 (3532) 48-64-35
Пенза +7 (8412) 23-52-98
Первоуральск +7 (3439) 26-01-18
Пермь +7 (342) 233-81-65
Ростов-на-Дону +7 (863) 309-14-65
Рязань +7 (4912) 77-61-95
Самара +7 (846) 219-28-25
Санкт-Петербург +7 (812) 660-57-09
Саранск +7 (8342) 22-95-16
Саратов +7 (845) 239-86-35
Смоленск +7 (4812) 51-55-32
Сочи +7 (862) 279-22-65
Ставрополь +7 (8652) 57-76-63
Сургут +7 (3462) 77-96-35
Сызрань +7 (8464) 33-50-64
Сыктывкар +7 (8212) 28-83-02
Тверь +7 (4822) 39-50-56
Томск +7 (3822) 48-95-05
Тула +7 (4872) 44-05-30
Тюмень +7 (3452) 56-94-75
Ульяновск +7 (8422) 42-51-95
Уфа +7 (347) 258-82-65
Хабаровск +7 (421) 292-95-69
Чебоксары +7 (8352) 28-50-89
Челябинск +7 (351) 277-89-65
Череповец +7 (8202) 49-07-18
Ярославль +7 (4852) 67-02-35

сайт: burkert.pro-solution.ru | эл. почта: btk@pro-solution.ru
телефон: 8 800 511 88 70