2/2-ходовой электромагнитный клапан для высокого давления и температуры

- Клапан прямого действия
- Давление до 100 бар
- Температура среды до 250 °C
- Съемная катушка
- Для газов и жидкостей

Возможности комбинирования

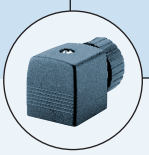

Кабельным разъемом 2508

Реле времени 1078

Кабельным разъемом 2511 (ASI)

Дозатором 8600

Плунжерный клапан прямого действия предназначен для сред с высоким давлением и температурой.

Потребляемая мощность			
Сечение	Подъем	Удержание	
	AC	AC	DC
[мм]	[ВА]	[ВА/Вт]	[Вт]
1.0 - 6.0	35 - 40	16/10	около 12

Технические данные	
Сечение	Ду 1.0 – 6.0 мм
Материал корпуса	Латунь с седлом из нержавеющей стали 1.4305 или 1.4581
Уплотнение	Витон, Тефлон (другое по запросу)
Среды	
Витон	Кислород, горячий воздух горячее масло, масло с примесями.
Тефлон	Вода, пар, горючие среды, гидравлические жидкости, алкоголь, органические растворители и т.д.
Температура среды	
Витон	– 10 ...+130 °C
Тефлон	– 40 ...+180 °C
по запросу	До + 250 °C
Вязкость	Макс. 21 мм²/с
Окружающая температура	+ 55°C (250 °C по запросу), см. таблицу заказа
Отклонение напряжения	± 10%
Длительность включения	100% непрерывная работа
Электрическое подключение	• кабельный разъем для кабеля Ø 7 мм (входит в комплект поставки)
	• силиконовый кабель
Класс защиты	IP 65 с кабельным разъемом
Положение при монтаже	Любое, предпочтительно приводом вверх

По вопросам продаж и поддержки обращайтесь:

Архангельск +7 (8182) 45-71-35
Астана +7 (7172) 69-68-15
Астрахань +7 (8512) 99-46-80
Барнаул +7 (3852) 37-96-76
Белгород +7 (4722) 20-58-80
Брянск +7 (4832) 32-17-25
Владивосток +7 (4232) 49-26-85
Владимир +7 (4922) 49-51-33
Волгоград +7 (8442) 45-94-42
Воронеж +7 (4732) 12-26-70
Екатеринбург +7 (343) 302-14-75
Иваново +7 (4932) 70-02-95
Ижевск +7 (3412) 20-90-75
Иркутск +7 (3952) 56-24-09
Йошкар-Ола +7 (8362) 38-66-61
Казань +7 (843) 207-19-05
Калининград +7 (4012) 72-21-36
Калуга +7 (4842) 33-35-03
Кемерово +7 (3842) 21-56-70
Киров +7 (8332) 20-58-70
Краснодар +7 (861) 238-86-59
Красноярск +7 (391) 989-82-67
Курск +7 (4712) 23-80-45
Липецк +7 (4742) 20-01-75
Магнитогорск +7 (3519) 51-02-81
Москва +7 (499) 404-24-72
Мурманск +7 (8152) 65-52-70
Наб.Челны +7 (8552) 91-01-32
Ниж.Новгород +7 (831) 200-34-65
Нижневартовск +7 (3466) 48-22-23
Нижнекамск +7 (8555) 24-47-85
Новороссийск +7 (8617) 30-82-64
Новосибирск +7 (383) 235-95-48
Омск +7 (381) 299-16-70
Орел +7 (4862) 22-23-86
Оренбург +7 (3532) 48-64-35
Пенза +7 (8412) 23-52-98
Первоуральск +7 (3439) 26-01-18
Пермь +7 (342) 233-81-65
Ростов-на-Дону +7 (863) 309-14-65
Рязань +7 (4912) 77-61-95
Самара +7 (846) 219-28-25
Санкт-Петербург +7 (812) 660-57-09
Саранск +7 (8342) 22-95-16
Саратов +7 (845) 239-86-35
Смоленск +7 (4812) 51-55-32
Сочи +7 (862) 279-22-65
Ставрополь +7 (8652) 57-76-63
Сургут +7 (3462) 77-96-35
Сызрань +7 (8464) 33-50-64
Сыктывкар +7 (8212) 28-83-02
Тверь +7 (4822) 39-50-56
Томск +7 (3822) 48-95-05
Тула +7 (4872) 44-05-30
Тюмень +7 (3452) 56-94-75
Ульяновск +7 (8422) 42-51-95
Уфа +7 (347) 258-82-65
Хабаровск +7 (421) 292-95-69
Чебоксары +7 (8352) 28-50-89
Челябинск +7 (351) 277-89-65
Череповец +7 (8202) 49-07-18
Ярославль +7 (4852) 67-02-35

сайт: burkert.pro-solution.ru | эл. почта: btk@pro-solution.ru
телефон: 8 800 511 88 70

Размеры [мм]

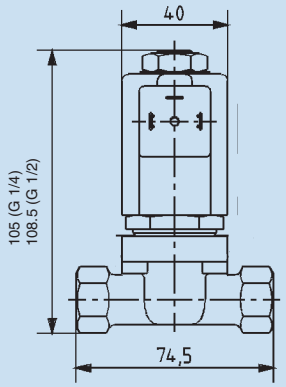

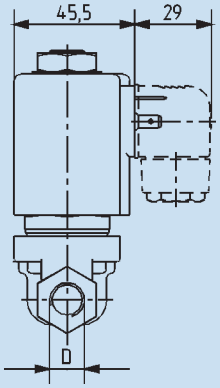

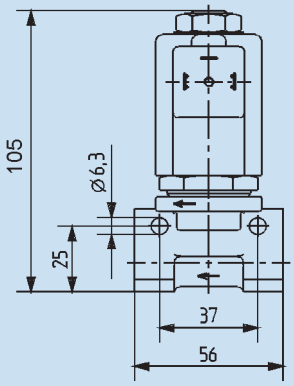

Нерж. сталь. G 1/4 и G 1/2, латунь G 1/2

Латунь G 1/4 и G 3/8

Таблица для заказа клапанов (другие исполнения – по запросу)
Клапаны из латуни с седлом из нержавеющей стали 1.4581 и кабельным разъемом

Функция	Сечение [мм]	Присоединение [D]	Расход воды [м³/ч]	Давление для газа [бар]	Давление для жидкости [бар]	Уплотнение	Напряжение/ частота [В/Гц]	№ для заказа Уплотнение EPDM
A 2/2-ходовой н/з 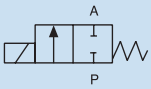	1.0	G 1/4	0.03	0 - 100	0 - 100	Тефлон	024/=	058 360
							110/50	019 544
							230/50	067 692
	2.0	G 1/4	0.12	0 - 20	0 - 20	Витон	024/=	089 888
				0 - 60	0 - 35	Витон	024/50	020 033
							110/50	020 101
				0 - 55	0 - 35	Витон	230/50-60	077 680
	3.0	G 1/4	0.25	0 - 10	0 - 10	Тефлон	024/=	052 872
				0 - 25	0 - 16	Тефлон	024/50	058 421
							110/50	058 888
							230/50	046 865
	4.0	G 1/4	0.5	0 - 4	0 - 4	Тефлон	024/=	058 796
				0 - 12	0 - 10	Тефлон	024/50	065 454
							110/50	023 897
							230/50	053 188
		G 3/8	0.5	0 - 4	0 - 4	Тефлон	024/=	065 438
				0 - 12	0 - 10	Тефлон	024/50	059 100
							110/50	046 886
							230/50	051 143
		G 1/2	0.5	0 - 4	0 - 4	Тефлон	024/=	089 404
				0 - 12	0 - 10	Тефлон	110/50	089 403
							240/50	089 405
	5.0	G 1/4	0.65	0 - 2	0 - 2	Тефлон	024/=	020 164
				0 - 7	0 - 6	Тефлон	024/50	049 194
							110/50	049 830
							230/50	050 879
				0 - 16	0 - 6	Витон	230/50	052 424
		G 3/8	0.65	0 - 16	0 - 6	Витон	024/50	022 551
				0 - 2	0 - 2	Тефлон	024/=	020 664
				0 - 7	0 - 6	Тефлон	024/50	057 644
							110/50	023 581
							230/50	050 880
	6.0	G 3/8	0.8	0 - 1	0 - 1	Тефлон	024/=	053 764
				0 - 5	0 - 4	Тефлон	024/50	050 389
							110/50	066 222
							230/50	051 324

Примечание: На шильдиках клапанов указывается давление для жидкостей! Кронштейны для монтажа клапанов см. акессуары для типа 0256.

Таблица для заказа клапанов (другие исполнения – по запросу). Все клапаны из нержавеющей стали 1.4581 с кабельным разъемом

Функция	Сечение [мм]	Присоединение	Расход воды [м³/ч]	Давление для газов [бар]	Давление для жидкостей [бар]	Уплотнение	Напряжение/ частота [В/Гц]	№ для заказа Уплотнение - EPDM
A 2/2-ходовой н/з 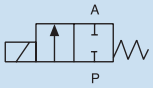	1.0	G 1/4	0.03	0 – 100	0 – 100	Тефлон	024/50	078 420
	3.0	G 1/4	0.25	0 – 10	0 – 10	Тефлон	024/=	021 554
		G 1/2	0.25	0 – 25	0 – 16	Тефлон	024/50	059 254
							230/50	055 506
	4.0	G 1/4	0.5	0 – 4	0 – 4	Тефлон	024/=	021 251
		G 1/2	0.5	0 – 4	0 – 4	Тефлон	024/=	065 684
	5.0	G 1/4	0.65	0 – 20	0 – 20	Тефлон	024/UC	086 923■ *
				0 – 7	0 – 6	Тефлон	024/50	019 991
							110/50	086 924
							230/50	025 250
	6.0	G 1/2	0.8	0 – 1	0 – 1	Тефлон	024/=	022 504
				0 – 5	0 – 4	Тефлон	024/50	052 859
							110/50	067 990
							230/50	054 811

* Катушка с электроникой высокой мощности.

Примечание: На шильдиках клапанов указывается давление для жидкостей! Кронштейны для монтажа клапанов см. акессуары для типа 0256.

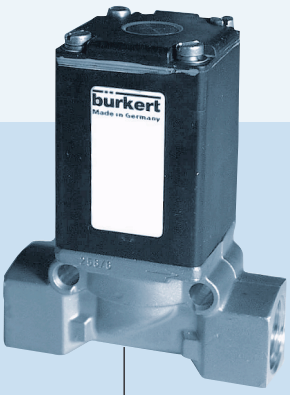

2/2-ходовой электромагнитный клапан

- Клапан прямого действия
- Для широкого диапазона применения
- Присоединение до G 1/2
- Корпус из латуни или нержавеющей стали

Возможности комбинирования

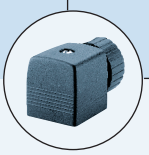

Кабельным разъемом 2508

Реле времени 1078

Кабельным разъемом 2511 (ASI)

Дозатором 8600

Плунжерный клапан прямого действия 0256 можетиспользоватьсядляразличныхприменений. Поставляеется с корпусом из латуни или нержавеющей стали с различными сечениями и присоединениями.

Потребляемая мощность			
Сечение	Подъем	Удержание	
	AC	AC	DC
[мм]	[ВА]	[ВА/Вт]	[Вт]
3.0-12.0	35-40	16/10	около 12

Технические данные	
Сечение	Ду 3.0 - 12.0 мм
Материал корпуса	Латунь (корпус C со стальным седлом 1.4112) или из нерж. стали 1.4581
Уплотнение	Пербунан, Витон, EPDM, (сталь по запросу)
Среда	
Пербунан	Нейтральные среды, сжатый воздух, вода, масло
Витон	Кислород, горячий воздух и масло и т.д
Для всех материалов	технический вакуум
Температура среды	
Пербунан	-10 ...+90 °C
Витон	-10 ...+130 °C
Окружающая температура	Макс. +55 °C
Вязкость	Макс. 21 мм^2/с
Отклонение напряжения	±10%
Длительность включения	100% непрерывная работа
Электрическое подключение	Кабельный разъем для кабеля Ø 7 мм (в комклекте)
Класс защиты	IP 65 с кабельным разъемом
Положение при монтаже	Любое, предпочтительно приводом вверх

Размеры [мм]				
Корпус	Материал корпуса	Резьба D	H	SW
A	Латунь, нержавеющая сталь без крепежных отверстий	G 1/2	95.5	27
B	Латунь , с крепежными отверстиями	G 1/4, G 3/8	93	22
B	Корпус из нерж. стали без крепежных отверстий	G 1/4	93	22
C	Латунь с крепежными отверстиями	G 1/4, G 3/8	92	22

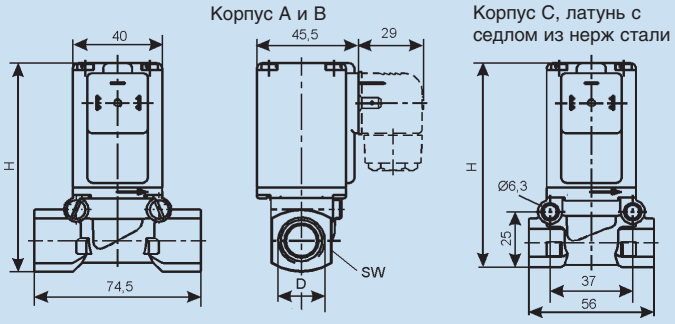

Таблица для заказа клапанов (другие исполнения – по запросу) Копрус A, B, C из латуни, Ду 3.0 до 12.0 мм, с кабельным разъемом, без кронштейна (см. раздел «Аксессуары»)
Корпус C с седлом из нержавеющей стали 1.4112

Функция	Сечение [мм]	Присоединение	Расход воды [м³/ч]	Давление для газов [бар]	Давление для жидкостей [бар]	Корпус (см. чертеж)	Уплотнение	Напряжение/ частота [В/ Гц]	№ для заказа
A 2/2-ходовой н/з 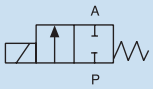	3.0	G 1/4	0.25	0 - 10	0 - 10	C	Пербунан	024/=	145 725
				0 - 22	0 - 22	C	Пербунан	230/50	145 803
	4.0	G 1/4	0.5	0 - 6	0 - 6	C	Пербунан	024/=	145 727
				0 - 16	0 - 12	C	Пербунан	024/50	145 728
								110/50	145 730
				0 - 13	0 - 10	C	Пербунан	230/50-60	121 566
				0 - 16	0 - 12	C	Пербунан	230/50	145 731
		G 3/8	0.5	0 - 6	0 - 6	C	Витон	024/=	145 739
				0 - 16	0 - 12	C	Витон	230/50	145 740
				0 - 6	0 - 6	C	Пербунан	024/=	145 733
				0 - 16	0 - 12	C	Пербунан	024/50	145 734
				0 - 16	0 - 12	C	Пербунан	110/50	145 735
					0 - 12	C	Пербунан	230/50	145 736
	5.0	G 1/4	0.65	0 - 2.5	0 - 2.5	C	Пербунан	024/=	145 747
				0 - 12	0 - 6	C	Пербунан	024/50	145 748
								042/50	041 609
								110/50	145 749
								230/50	145 750
		G 3/8	0.65	0 - 2.5	0 - 2.5	C	Пербунан	024/=	145 752
				0 - 12	0 - 6	C	Пербунан	024/50	145 753
								110/50	145 754
								230/50	145 755
	6.0	G 1/4	0.8	0 - 2	0 - 2	B	Пербунан	024/=	145 760
				0 - 8	0 - 4			230/50	145 763
						C	Витон	024/50	145 774
							Пербунан	024/50	145 761
				0 - 2	0 - 2			024/=	145 759
				0 - 8	0 - 4			042/50	055 589
								110/50	145 762
								230/50	145 764
		G 3/8	0.8	0 - 8	0 - 4	C	Витон	024/50	145 775
								230/50	145 804
				0 - 2	0 - 2	C	Пербунан	024/=	145 766
				0 - 8	0 - 4	C	Пербунан	024/50	145 767
								110/50	145 768
								230/50	145 769
		G 1/2	0.8	0 - 2	0 - 2	A	Витон	024/=	145 776
							Пербунан	024/=	145 771
				0 - 8	0 - 4	A	Пербунан	240/50	145 773
								230/50	145 772
	8.0	G 3/8	0.9	0 - 0.5	0 - 0.5	C	Пербунан	024/=	145 778
				0 - 2.5	0 - 1.5	C	Пербунан	024/50	145 779
								110/50	145 780
								230/50	145 781

Таблица для заказа клапанов (другие исполнения – по запросу) 2/2-ходовые н/з клапаны, корпус А и В из латуни, Ду 10.0 и 12.0; с кабельным разъемом, без кронштейна (см. раздел «Аксессуары»)

Функция	Сечение [мм]	Присоединение	Расход воды [м³/ч]	Давление для газов[бар]	Давление для жидкостей [бар]	Корпус (см. чертеж)	Уплотнение	Напряжение/ частота [В/ Гц]	№ для заказа
А 2/2-ходовой н/з 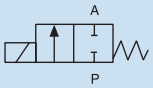	10.0	G 1/2	1.5	0 - 0.4	0 - 0.4	A	Витон	024/=	145 806
				0 - 1.5	0 - 1	A	Витон	024/50	145 792
				0 - 0.4	0 - 0.4	A	Пербунан	024/=	145 788
				0 - 1.5	0 - 1	A	Пербунан	024/50	145 789
								110/50	145 790
								230/50	120 133
	12.0	G 1/2	1.8	0 - 1	0 - 0.5	A	Витон	230/50	145 801
				0 - 0.1	0 - 0.1	A	Пербунан	024/=	145 796
				0 - 1	0 - 0.5	A	Пербунан	024/50	145 797
								110/50	145 798
								230/50	145 799
Все клапаны из из нерж. стали 1.4581, корпус А и В; Ду 4, 10 и 12; с кабельным разъемом, без кронштейна (см. раздел «Аксессуары»)									
А 2/2-ходовой н/з 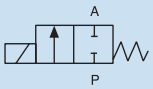	4.0	G 1/4	0.5	0 - 6	0 - 6	B	Витон	024/=	145 742
	10.0	G 1/2	1.5	0 - 1.5	0 - 1	A	Витон	024/50	145 793
	12.0	G 1/2	1.8	0 - 1	0 - 0.5	A	Витон	230/50	145 802

Версии с катушкой повышеной мощности по запросу.
Примечание: Давление на шильдике клапана указано для жидкостей.

Крепёжный комплект
- 2 винта М6 x 35
- 1 крепежный кроншейн

Монтаж клапана с помощью крепежного комплекта указан на рисунке

Расстояние между отвестиями под винты М6 – 37мм
Расстояние между отвестиями диаметром 7 мм – 48 мм

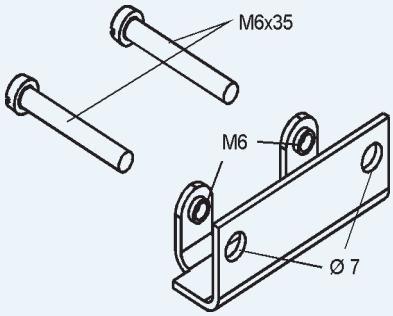

№ для заказа 151 287

Сервоуправляемый электромагнитный клапан с жесткой сцепкой

0290

G 1/2" – G 2", 0 – 16 бар макс.

- Переключается без перепада давления
- Работает при вакууме
- Проверенная в действии надежность и прочная конструкция

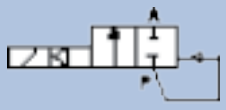

Одна из наиболее надежных «рабочих лошадок» в диапазоне продукции Bürkert – электромагнитный клапан с плунжерным управлением и с жесткой сцепкой с прочной мембраной идеально подходит для вакуума, нейтральных газов и жидкостей. Его выносливая сверхпрочная конструкция доступна в исполнении из латуни и нержавеющей стали с выбором материалов для уплотнений и мембраны.

Технические характеристики

Диапазон давлений	0 – 16 бар макс.
Температура среды	–10 °C – +90 °C
Температура окружающей среды	Макс. +55 °C
Материал корпуса	Латунь или нержавеющая сталь
Материал уплотнения	NBR или FKM
Материал катушки	Эпоксид (класс H)
Класс защиты	IP65 (с кабельным разъемом)
Электрическое соединение	Форма A для кабельного разъема 2508 (входит в комплект)

Опции

- Уплотнения из EPDM
- Кабельный разъем со светодиодом и варистором
- Исполнение для кислорода
- Разрешение UR/CSA
- Разрешение KTW

Габаритные размеры [мм]

(более подробная информация по запросу или на сайте)

Форма A для кабельного разъема 2508 (входит в комплект) (см. страницу 32)

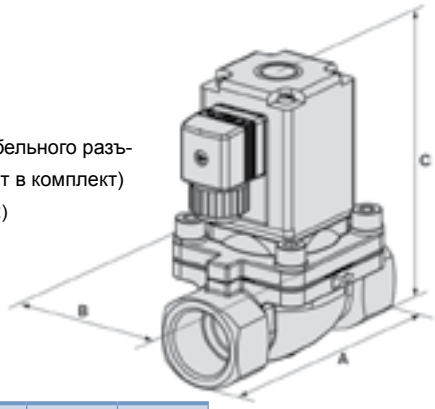

Размер	A	B	C
G 1/2"	74,5	40	95,5
G 3/4"	100	60	122
G 1"	115	70	131
G 1 1/4"	126	85	145
G 1 1/2"	126	85	154
G 2"	164	115	211

Таблица для заказа – нормально закрытый (другие исполнения – по запросу)

Присоединение [дюймы]	Проход [мм]	Расход воды [м³/ч]	Диапазон давлений [бар]	Материал уплотнения	Заказной номер напряжение / частота [В/Гц]		
					24 В DC	24 В AC	230 В AC
Латунь							
G 1/2	12	2,8	0 – 16	NBR	050 294	050 294	044 373
G 3/4	20	5		NBR	049 518	049 518	045 292
G 1	25	10		NBR	053 675	053 675	045 293
G 1 1/4	32	16	0 – 12	NBR	085 291	085 291	052 513
G 1 1/2	40	16		NBR	085 295	085 295	085 297
G 2	50	38		NBR	085 299	–	085 301
Нержавеющая сталь							
G 1/2	12	2,8	0 – 16	FKM	049 987	049 987	042 888
G 3/4	20	5		FKM	066 381	066 381	064 701
G 1	25	10		FKM	065 542	065 542	066 125

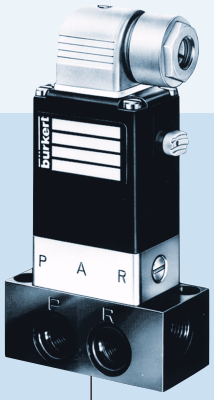

3/2-ходовой фланцевый электромагнитный клапан

- Клапан прямого действия с изолирующей мембраной
- Ручной переключатель
- Быстрое срабатывание
- Для нейтральных и агрессивных жидкостей и газов
- Высокой срок эксплуатации даже на «сухом» ходу

Возможности комбинирования

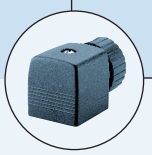

Кабельным разъемом 2508

Реле времени 1078

Кабельным разъемом 2511 (ASI)

Дозатором 8600

3/2-ходовой клапан прямого действия с фланецевым присоединением.Катушка герметично отделена от среды благодаря изолирующей мембране. Быстрое срабатывание и длительая эксплуатация клапана даже на „сухом“ ходу.

Потребляемая мощность			
Подъем		Удержание	
AC [ВА]	DC [Вт]	AC [ВА/Вт]	DC [Вт]
30	8 или 5	15/8	8 or 5

Технические данные	
Сечение	Ду 2.0 - 4.0 мм
Материал корпуса	Латунь и нержавеющая сталь 1.4401
Уплотнение	Пербунан, EPDM, Витон
Среда Пербунан	Нейтральные среды, такие как: сжатый воздух, вода, гидравлическое масло
EPDM	не содержащие масло и жир среды
Витон	Горячий воздух, кислород
Температура среды	
Пербунан	0 ...+80 °C
EPDM	– 30 ...+90 °C
Витон	0 ...+90 °C
Окружающая температура	Макс. +55 °C
Вязкость	Макс. 37 мм^2/с
Отклонение напряжения	±10%
Длительность включения Модульный монтаж	100% непрерывная работа для непрерывной работы использовать катушку 5 Вт
Электрическое подключение	Кабельный разъем для кабеля Ø 7 мм (в комплекте)
Класс защиты	IP 65 с кабельным разъемом
Положение при монтаже	Любое, предпочтительно приводом вверх

Возможные варианты подключения			
Функция	1	2	3
A	P	A	–
B	–	B	P
C	P	A	R
D	R	B	P
E	P1	A	P2

Отверстия 1, 2 и 3 обозначены на чертеже в зависимости от функции переключения как в вышеуказанной таблице.

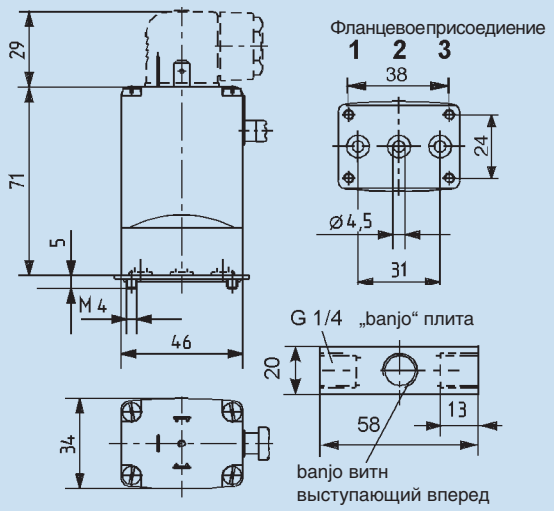

Клапаны оснащены различными пружинами. При использовании клапанов в других функциях меняется допустимое рабочее давление (см. таблицу ниже)..

Функция	Макс. рабочее давление[бар] при использовании клапана в новой функции																	
	Сечение 2 [мм]						Сечение 3 [мм]						Сечение 4 [мм]					
WW	A	B	C	D	E	F	A	B	C	D	E	F	A	B	C	D	E	F
C	16	1.5	16	1.5	1.5	16	10	1	10	1	1	10	5	0.8	5	0.8	0.8	5
D	4	26	4.5	16	4	4	2.5	10	2.5	10	2	3	2	5	2	5	2	2
E	8	8	10	10	10	8	6	6	6	6	6	6	3	3	3	3	3	3

Таблица для заказа клапанов (другие исполнения – по запросу)

Клапаны с фланцевым присоединением, ручным переключателем и кабельным разъемом, корпус - нержавеющая сталь или латунь

Функция	Сечение [мм]	Присоединение	Расход воды [м³/ч]	Давление[бар]	Уплотнение	Материал корпуса	Напряжение/ частота [В/Гц]	№ для заказа
C 3/2-ходовой н/з	2.0	Фланцевое	0.08	0 – 12	Витон	Нерж. сталь	024/=	048 354
				0 – 16	Пербунан	Латунь	024/=	041 183
							024/50	041 184
							110/50	044 989
							230/50	041 188
	3.0	Фланцевое	0.15	0 – 10	Витон	Нерж. сталь	024/=	045 796
					Пербунан	Нерж. сталь	024/=	052 420
					Витон	Латунь	024/=	041 195
							024/50	041 198
							110/50	041 203
							230/50	041 209
				Вакуум – 6	Пербунан	Латунь	024/=	043 518
					EPDM	Латунь	024/50	056 118
	4.0	Фланцевое	0.20	0 – 5	EPDM	Нерж. сталь	230/50	022 287
D 3/2-ходовой н/о	2.0	Фланцевое	0.1	0 – 16	Пербунан	Латунь	024/=	041 234
							024/50	041 235
							110/50	041 798
							230/50	041 242
	3.0	Фланцевое	0.15	0 – 10	Пербунан	Латунь	024/=	041 247
							024/50	041 248
							110/50	041 531
							230/50	041 254
E 3/2-ходовой смеситель	2.0	Фланцевое	0.1	0 – 10	Пербунан	Латунь	024/=	042 061
							024/50	042 799
							110/50	040 064
							230/50	041 265
	3.0	Фланцевое	0.15	0 – 6	Пербунан	Латунь	024/=	042 980
							024/50	043 104
							110/50	046 843
							230/50	041 270
				Вакуум – 5	EPDM		024/=	057 216
Клапаны из латуни для монтажа на пневмопривод, с ручным переключателем и кабельным разъемом								
C 3/2-ходовой н/з	2.0	G 1/4	0.1	0 – 16	Пербунан	Латунь	024/=	041 191
							230/50	041 192
	3.0	G 1/4	0.15	0 – 10	EPDM	Латунь	024/=	042 462
					Витон	Латунь	230/50	041 233
					Пербунан	Латунь	024/=	041 217
							024/50	041 219
							110/50	041 223
							230/50	041 228
E 3/2-ходовой смеситель	2.0	G 1/4	0.1	0 – 10	Пербунан	Латунь	230/50	043 913

Таблица для заказа присоединительных плит для фланцевых клапанов и аксессуаров Все плиты из анодированного алюминия			
Тип плиты	**Длина A [мм]**	**Расстояние B [мм]**	**№ для заказа**
для 1 клапана	32	–	005 043
для 2 клапанов	69	–	005 045
для 3 клапанов	106	37	005 366
для 4 клапанов	143	74	005 294
для 5 клапанов	180	111	055 295
для 6 клапанов	217	148	005 296
для 7 клапанов	254	185	005 403
для 8 клапанов	291	222	006 074
Аксессуары			
Блокировка ручного переключателя (на один клапан)			013 372
Пластина для закрывания незанятых мест			005 625

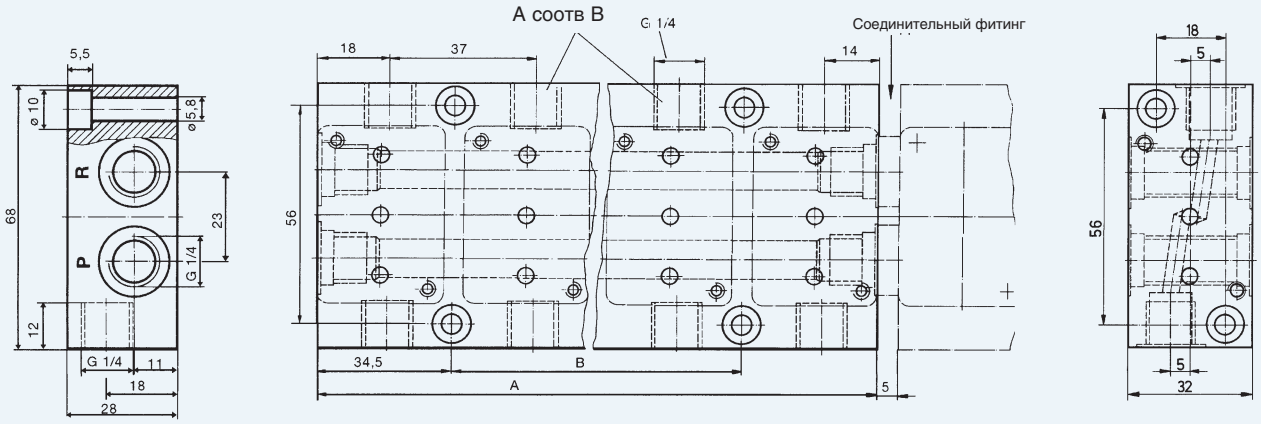

Плита для нескольких клапанов

Одиночная плита

3/2-ходовой электромагнитный клапан для сжатого воздуха

- 3/2-ходовой клапан с ручным переключателем
- Сервоуправляемый поршень со свободным ходом
- Нормально закрытое и нормально открытое исполнения
- Для нейтральных газов с низким давлением
- Для технического вакуума

Возможности комбинирования

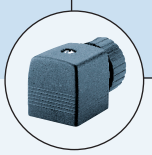

Кабельным разъемом 2508

Реле времени 1078

Кабельным разъемом 2511 (ASI)

Дозатором 8600

3/2-ходовой клапан имеет сервоуправляемый поршень со свободным ходом. Для полного открытия и закрытия клапана необходимо минимальное дифференциальное давление 0.25 бара . Предназначен в основном для нейтральных сред с низким давлением, а также для технического вакуума прекрасно работает даже на «сухом» ходу.

Потребляемая мощность			
Подъем		Удержание	
AC [ВА]	DC [Вт]	AC [ВА/Вт]	DC [Вт]
30	8	15/8	8

Технические данные	
Сечение	Ду 8.0 - 40 мм
Материал корпуса	Латунь
Уплотнение	Пербунан
Среда	Нейтральные газы, сжатый воздух, технический вакуум
Температура среды	0 ...+90 °C
Окружающая температура	Макс. +55 °C
Отклонение напряжения	±10 %
Длительность включения	100% continuous operation
Электрическое подключение	Кабельный разъем для кабеля Ø 7 мм (в комплекте)
Класс защиты	IP 65 с кабельным разъемом
Положение при монтаже	Любое, предпочтительно приводом вверх

Размеры [мм]						
Ду	A	B	D	H	L	R
8.0	46	33	G 1/4	154.5	65	G 3/8
12	46	33	G 1/2	179.5	76	G 3/4
20	62	50	G 3/4	214.5	90	G 1
25	72	60	G 1	239.5	110	G 1 1/4
40	100	88	G 1 1/2	293.0	153	G 2

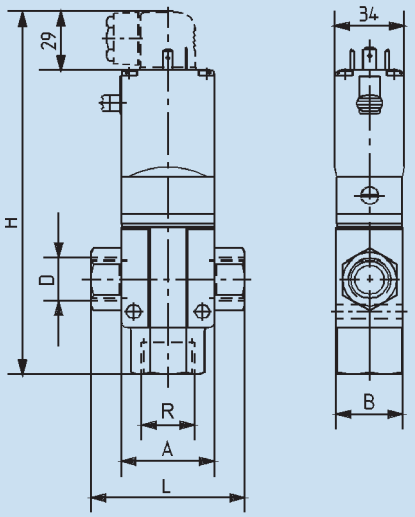

Таблица для заказа клапанов (другие исполнения – по запросу)
Все клапаны из латуни, с ручным переключателем, уплотнение – пербунан, с кабельным разъемом

Функция	Сечение [мм]	Присоединение	Расход воздуха отверстия P□-A [л/мин]	Давление [бар]	Напряжение/ частота [В/Гц]	№ для заказа
C 3/2-ходовой н/з 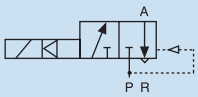	8.0	G 1/4	1030	Вакуум до 3	024/=	047 383
					024/50	047 787
					230/50	045 134
	12	G 1/2	2800	Вакуум до 3	024/=	046 580
					024/50	047 897
					230/50	046 180
	20	G 3/4	7200	Вакуум до 3	024/=	046 833
					024/50	053 492
					230/50	046 461
	25	G 1	11000	Вакуум до 3	024/=	043 691
					024/50	050 367
					230/50	055 445
	40	G 1 1/2	2600	Вакуум до 3	024/=	057 829
					230/50	047 853
D 3/2-ходовой н/о 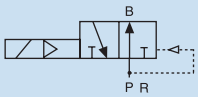	8.0	G 1/4	1030	Вакуум до 3	024/=	046 986
					024/50	049 336
					230/50	046 408
	12	G 1/2	2800	Вакуум до 3	024/=	046 246
					024/50	051 354
					230/50	046 373
	20	G 3/4	7200	Вакуум до 3	024/=	046 087
					024/50	057 636
					230/50	047 616
	25	G 1	11000	Вакуум до 3	024/=	047 873
					024/50	043 479
					230/50	041 681

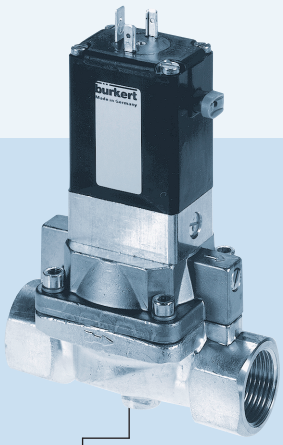

2/2-ходовой электромагнитный клапан с сервоуправляемой мембраной

- Ручной переключатель
- Изолирующая мембрана
- Простое преобразование в н/о функцию
- Настройка времени переключения (защита от гидроудара)
- Присоединения: резьбовое или фланцевое

Возможности комбинирования

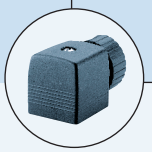

Кабельным разъемом 2508

Реле времени 1078

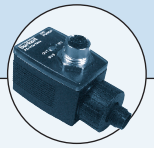

Кабельным разъемом 2511 (ASI)

Дозатором 8600

2/2-ходовой электромагнитный клапан с сервоуправляемой изолирующей мембраной предназначен для нейтральных и агрессивных жидкостей и газов. В качестве пилотного управления используется 3/2-ходовой клапан с ручным переключением.

Потребляемая мощность		
Подъем	Удержание	
AC [BA]	AC [BA/Вт]	DC [Вт]
24	14/8	8

Для полного открытия клапана необходимо минимальное дифференциальное давление 0.5 бар .
Время переключения регулируется при помощи винта, расположенного на корпусе клапана.

Технические данные	
Сечение	Ду 13 - 65 мм
Материал корпуса Резьба Фланцевое	 Латунь, нержавеющая сталь 1.4581 Нержавеющая сталь 1.4541
Уплотнение	Пербунан, EPDM, Витон
Среда Пербунан EPDM Витон	 Нейтральные среды: сжатый воздух, вода, масло Среды, не содержащие масло и жир, также щелочные, горячая вода Горячий воздух, масло, кислород
Температура среды Пербунан	 0 ...+80 °C
EPDM	-30 ...+90 °C
Витон	0 ...+90 °C
Окружающая температура	Макс. +55 °C
Отклонение напряжения	±10 %
Длительность включения	100% непрерывная работа
Электрическое подключение	Разъем согласно DIN 43650 Форма A тип 2508
Класс защиты	IP 65 с кабельным разъемом
Положение при монтаже	Любое, предпочтительно приводом вверх

Размеры [мм]								
Резьбовое присоединение						Фланцевое		
Ду	D	B1	E1	F	L1	B2	G	L2
13	G 1/2	123.0	40	14	65	–	–	–
20	G 3/4	131.0	60	16	100	–	–	–
25	G 1	141.0	70	18	115	184.5	120	160
32	G 1 1/4	147.0	85	20	126	192.0	140	180
40	G 1 1/2	156.0	85	22	126	201.0	150	200
50	G 2	177.5	115	24	164	225.0	165	230
65	G 2 1/2	185.0	115	27	180	–	–	–

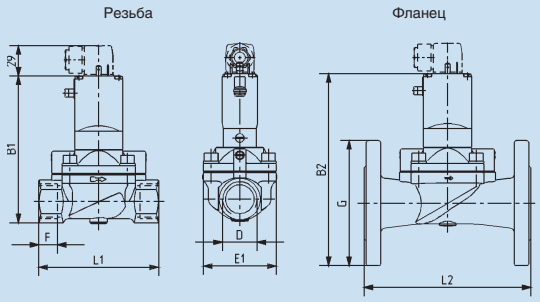

Таблица для заказа клапанов (другие исполнения – по запросу)
Клапаны из латуни с ручным переключателем, без кабельного разъема, различные уплотнения

Функция	Сечение [мм]	Присоединение	Расход воды [м³/ч]	Давление [бар]	Напряжение/ частота [В/Гц]	№ для заказа Уплотнение – Пербунан	№ для заказа Уплотнение – EPDM
A 2/2-ходовой н/з 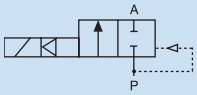	13.0	G 1/2	4.0	0.2 – 10	024/=	134 430	134 458
					024/50-60	134 431	134 459
					110/50-60	134 432	134 460
					230/50-60	134 433	134 461
или	20.0	G 3/4	5.0	0.2 – 10	024/=	134 434	134 462
					024/50-60	134 435	134 463
B 2/2-ходовой н/о 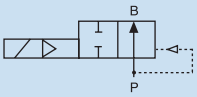					110/50-60	134 436	134 464
					230/50-60	134 437	134 465
	25.0	G 1	10.0	0.2 – 10	024/=	134 438	134 466
					024/50-60	134 439	134 467
					110/50-60	134 440	134 468
					230/50-60	134 441	134 469
	32.0	G 1 1/4	20.0	0.2 – 10	024/=	134 442	134 470
					024/50-60	134 443	134 471
					110/50-60	134 444	134 472
					230/50-60	134 445	134 473
	40.0	G 1 1/2	20.0	0.2 – 10	024/=	134 446	134 474
					024/50-60	134 447	134 475
					110/50-60	134 448	134 476
					230/50-60	134 449	134 477
	50.0	G 2	40.0	0.2 – 10	024/=	134 450	134 478
					024/50-60	134 451	134 479
					110/50-60	134 452	134 480
					230/50-60	134 453	134 481
	65.0	G 2 1/2	40.0	0.2 – 10	024/=	134 454	134 482
					024/50-60	134 455	134 483
					110/50-60	134 456	134 484
					230/50-60	134 457	134 485

Поставляется в нормально закрытом исполнении (Функция A)
Для изменения функции на нормально закрытую повернуть катушку на 180°

Инструкция по монтажу:
Расположения катушки для раличных функций

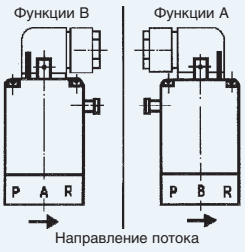

Таблица для заказа клапанов (другие исполнения – по запросу)
Корпус из нержавеющей стали, ручной переключатель, без кабельного разъема

Функция	Сечение [мм]	Присоединение	Расход воды [м³/ч]	Давление [бар]	Напряжение/ частота [В/Гц]	№ для заказа Резьба Пербунан	№ для заказа Резьба Витон	№ для заказа Нерж. сталь Фланцевое DIN 2501 Витон
A 2/2-ходовой н/з 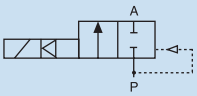	20.0	G 1/2	4.0	0.2 – 10	024/=	137 138	134 514	–
					024/50-60	137 139	134 515	–
					110/50-60	137 140	134 516	–
					230/50-60	137 141	134 517	–
или	20.0	G 3/4	5.0	0.2 – 10	024/=	137 142	134 518	–
					024/50-60	137 143	134 519	–
B 2/2-ходовой н/о					110/50-60	137 144	134 520	–
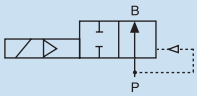					230/50-60	137 145	134 521	–
	25.0	G 1	10.0	0.2 – 10	024/=	137 146	134 522	134 554
					024/50-60	137 147	134 523	134 555
					110/50-60	137 148	134 524	134 556
					230/50-60	137 149	134 525	134 557
	32.0	G 1 1/4	20.0	0.2 – 10	024/=	137 150	134 526	134 558
					024/50-60	137 151	134 527	134 559
					110/50-60	137 152	134 528	134 560
					230/50-60	137 153	134 529	134 561
	40.0	G 1 1/2	20.0	0.2 – 10	024/=	137 154	134 530	134 562
					024/50-60	137 155	134 531	134 563
					110/50-60	137 156	134 532	134 564
					230/50-60	137 157	134 533	134 565
	50.0	G 2	40.0	0.2 – 10	024/=	137 158	134 534	134 566
					024/50-60	137 159	134 535	134 567
					110/50-60	137 160	134 536	134 568
					230/50-60	137 161	134 537	134 569

Поставляется в нормально закрытом исполнении (Функция A)
Для изменения функции на нормально закрытую повернуть катушку на 180°

2/2-ходовой миниатюрный электромагнитный клапан

- Прямого действия, нормально закрытый
- Высокая частота переключений
- Низкая потребляемая мощность
- Резьбовое и фланцевое присоединения
- Компактное исполнение

Возможности комбинирования

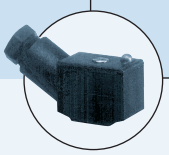

С кабельным разъемом 2506

С кабельным разъемом 2510 (ASI)

Клапан прямого действия тип 6011 может использовать как отдельно так и для модульного монтажа для перекрывания, дозирования различных сред, а также для технического вакуума.

Потребляемая мощность			
Подъем		Удержание	
AC [ВА]	DC [Вт]	AC [ВА/Вт]	DC [Вт]
9	4	6/4	4

Технические данные	
Сечение	Ду 1.2 – 2.4 мм
Материал корпуса	Латунь, нержавеющая сталь 1.4305
Уплотнение	Витон
Среда	Нейтральные гази и жидкости, технический вакуум
Температура среды	–10 ...+100 °C
Окружающая температура	Макс. +55 °C
Вязкость	Макс. 21 мм^2/с
Отклонение напряжения	±10%
Длительность включения	100% непрерывная работа
Модульный монтаж	Прерывание 60% (30 мин) или использ. катушку 2 Вт
Электрическое подключение	Разъем по DIN 43650 Форма C
	для кабельного разъема 2506 (см. раздел
«Аксессуары»)	
Класс защиты	IP 65 с кабельным разъемом
Положение при монтаже	Любое, предпочтительно приводом вверх

Размеры [мм]			
Присоединение	A	C	D
Резьба	M5	20	14
Резьба	G1/8	25	19.5
Фланцевое	–	20	11

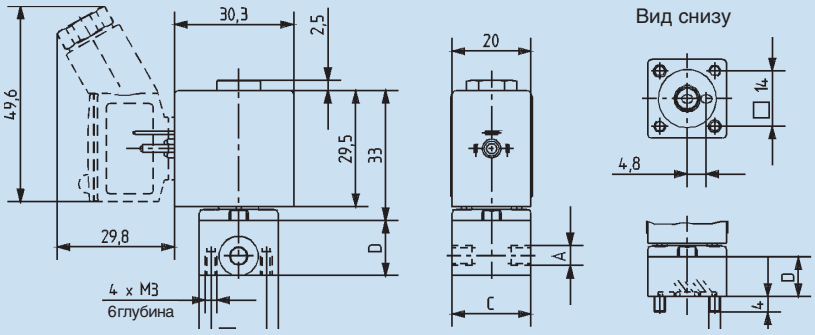

Резьбовое исполнение

Фланцевое исполнение

Таблица для заказа клапанов (другие исполнения – по запросу)
Все клапаны с катушкой 20 мм (4 Вт), Уплотнение Витон, без кабельного разъема (см. раздел «Аксессуары»)

Функция	Сечение [мм]	Присоединение резьбовое или фланцевое	Расход воды [м³/ч]	Давление [бар]	Напряжение/ частота [В/Гц]	№ для заказа корпус из латуни	№ для заказа Корпус из нерж. стали
A 2/2 -ходовой н/з 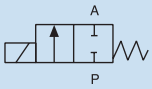	1.2	Латунь	0.045	0 - 12	024/=	134 084	–
				0 - 21	024/50	134 085	–
					110/50	134 086	–
					230/50	134 087	–
	1.6	Латунь	0.06	0 - 6	024/=	134 088	–
				0 - 12	024/50	134 089	–
					110/50	134 090	–
					230/50	134 091	–
	1.6	G 1/8	0.06	0 - 6	024/=	134 071	134 103
				0 - 12	024/50	134 092	134 104
					110/50	134 093	134 105
					230/50	134 094	134 106
	2.0	G 1/8	0.11	0 - 4.5	024/=	134 095	134 107
				0 - 8	024/50	134 096	134 108
					110/50	134 097	134 109
					230/50	134 098	134 110
	2.4	G 1/8	0.13	0 - 3	024/=	134 099	134 111
				0 - 6	024/50	134 100	134 112
					110/50	134 101	134 113
					230/50	134 102	134 114
	1.2	Фланцевое	0.045	0 - 12	024/=	134 115	–
				0 - 21	024/50	134 116	–
					110/50	134 117	–
					230/50	134 118	–
	1.6	Фланцевое	0.06	0 - 6	024/=	134 119	134 131
				0 - 12	024/50	134 120	134 132
					110/50	134 121	134 133
					230/50	134 122	134 134
	2.0	Фланцевое	0.11	0 - 4.5	024/=	134 123	134 135
				0 - 8	024/50	134 124	134 136
					110/50	134 125	134 137
					230/50	134 126	134 138
	2.4	Фланцевое	0.13	0 - 3	024/=	134 127	–
				0 - 6	024/50	134 128	–
					110/50	134 129	–
					230/50	134 130	–

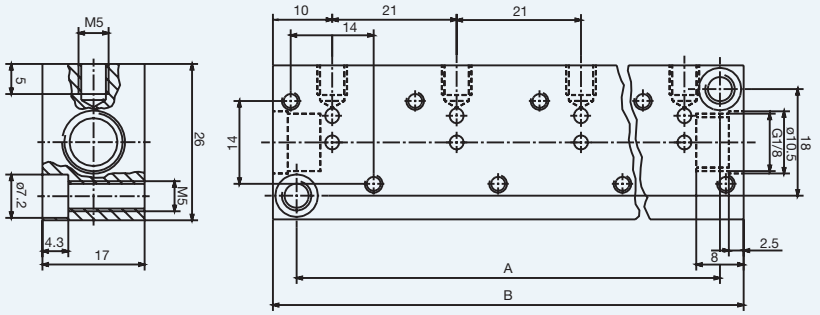

Модульный монтаж

При модульном монтажеклапаны с 2-ваттными катушками обеспечивают 100% длительность включения с 4-ваттными – 60%.

Плиты на 1-6 клапанов имеют общий выход. 6011 может быть смонтирован на одной плите с 3/2-ходовым каналом 6012 (функция C, нормально закрытый)

Плиты могут соединятся между собой при помощи специального фиттинга через отверстие P.

Таблица для заказа аксессуаров

Аксессуар	Описание			№ для заказа
Плита для	из алюминия	Расст. между отв. A [мм]	Общая длина B [мм]	
	1 клапанов	20	12	005 312
	2 клапанов	41	33	005 355
	3 клапанов	62	54	005 313
	4 клапанов	83	75	005 314
	5 клапанов	104	96	005 315
	6 клапанов	125	117	005 316
	7 клапанов	146	138	005 893
	8 клапанов	167	159	005 166
	9 клапанов	188	180	005 241
	10 клапанов	209	201	005 819
	11 клапанов	230	222	005 242
	12 клапанов	251	243	005 222
Пластина	Для незанятых мест			005 100

3/2-ходовой миниатюрный электромагнитный клапан

- Прямого действия
- Высокая частота переключения
- Функции н/з, н/о или универсальная
- Съемная, поворотная катушка
- Фланцевое и резьбовое присоединения

Возможности комбинирования:

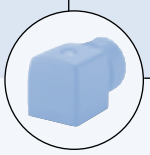

Кабельный разъем 2508

Реле времени 1078

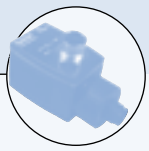

Кабельный разъемом 2511 (ASI)

3/2-ходовой клапан прямого действия 6014 как для одиночного, так и для модульного монтажа. В зависимости от исполнения клапан может использоваться для самых различных применений. Поставляется с корпусами из латуни, нержавеющей стали или пластика. Подходит для технического вакуума.

Потребляемая мощность			
Мощность катушки	Подъем	Удержание	
	AC	AC	DC
[Вт]	[ВА]	[ВА/Вт]	[Вт]
8	24	17/8	8
5	20	13/5	5

Технические данные	
Сечение	Ду 1.5 - 2.5 мм
Материал корпуса	Латунь, нержавеющая сталь, полиамид (фланцевое)
Уплотнение	Витон
Среда	Нейтральные газы и жидкости
Температура среды	-10 до +100 °C
Окружающая температура	Макс. +55 °C
Отклонение напряжения	±10%
Длительность включения для модульного монтажа	100% непрерывная работа длительность работы 60% или использовать катушку 5 Вт.
Электрическое подключение	Разъем тип 2508
Класс защиты	IP65 с кабельным разъемом
Положение при монтаже	Любое, предпочтительно приводом наверх

Размеры [мм]			
Исполнение	A	B	C
Резьбовое без ручного переключателя	G 1/8	32	20.8
	G 1/4	46	26.8
Резьбовое с ручным переключателем	G 1/8	32	20.8
	G 1/4	46	26.8
Фланцевое	–	32	14.3

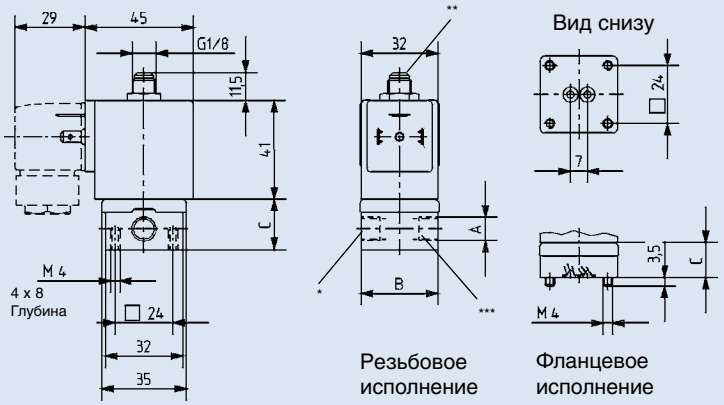

Таблица для заказа клапанов (другие исполнения – по запросу)
Клапаны из латуни, резьбовое присоединение, уплотнение витон

Функция	Сечение [мм]	Присоединение	Расход воды [м³/ч]	Давление [бар]	Материал корпуса	Потребляемая мощность [Вт]	Напряжение/ частота [В/Гц]	№ для заказа без ручного переключателя	№ для заказа с ручным переключателем
C 3/2-ходовой н/з 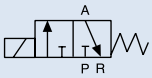	1.5	G 1/8	0.07	0 - 16	Латунь	8	024/=	125 329	–
							024/50	125 331	–
							110/50	126 137	–
							230/50	125 332	–
	2.0	G 1/8	0.11	0 - 10	Латунь	8	024/=	125 333	125 337
							024/50	125 334	125 338
							110/50	125 335	126 146
							230/50	125 336	125 339
		G 1/4	0.11	0 - 10	Латунь	8	024/=	125 348	125 349
							024/50	126 138	126 147
							110/50	126 139	126 148
							230/50	126 140	126 149
	2.5	G 1/8	0.16	0 - 6	Латунь	8	024/=	125 341	–
							024/50	125 340	–
							110/50	126 141	–
							230/50	125 342	–
		G 1/4	0.16	0 - 6	Латунь	8	024/=	126 142	–
							024/50	126 143	–
							110/50	126 144	–
							230/50	126 145	–
D 3/2-ходовой н/о 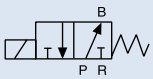	1.5	G 1/8	0.07	0 - 16	Латунь	8	024/=	126 195	–
							024/50	126 196	–
							110/50	126 197	–
							230/50	125 355	–
	2.0	G 1/8	0.11	0 - 10	Латунь	8	024/=	125 357	126 209
							024/50	125 358	125 361
							110/50	125 359	126 210
							230/50	125 360	126 211
		G 1/4	0.11	0 - 10	Латунь	8	024/=	126 198	126 212
							024/50	126 199	126 213
							110/50	126 200	126 214
							230/50	126 201	126 215
	2.5	G 1/8	0.16	0 - 6	Латунь	8	024/=	125 363	–
							024/50	126 202	–
							110/50	126 203	–
							230/50	126 204	–
		G 1/4	0.16	0 - 6	Латунь	8	024/=	126 205	–
							024/50	126 206	–
							110/50	126 207	–
							230/50	126 208	–
T 3/2-ходовой универсальный	1.5	G 1/8	0.07	0 - 7	Латунь	8	024/=	126 150	–
							024/50	126 151	–
							110/50	126 152	–
							230/50	126 153	–

Взрывозащищенные исполнения по запросу

Таблица для заказа клапанов

Клапаны из нерж. стали, резьбовое присоединение, уплотнение витон

Функция	Сечение [мм]	Присоединение	Расход воды [м³/ч]	Давление [бар]	Материал корпуса	Потребляемая мощность [Вт]	Напряжение/ частота [В/Гц]	№ для заказа без ручного переключателя	№ для заказа с ручным переключателем
C 3/2-ходовой н/з 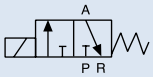	1.5	G 1/8	0.07	0 - 16	Нержавеющая сталь	8	024/=	126 216	–
							024/50	126 217	–
							110/50	126 218	–
							230/50	126 219	–
	2.0	G 1/8	0.11	0 - 10	Нержавеющая сталь	8	024/=	126 220	–
							024/50	126 221	–
							110/50	126 222	–
							230/50	126 223	–
	2.0	G 1/4	0.11	0 - 10	Нержавеющая сталь	8	024/=	126 224	–
							024/50	126 225	–
							110/50	126 226	–
							230/50	126 227	–
T 3/2-ходовой универсальный 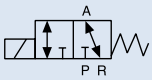	1.5	G 1/8	0.07	0 - 7	Нержавеющая сталь	8	024/=	126 228	–
							024/50	126 229	–
							110/50	126 230	–
							230/50	126 231	–
Клапаны из латуни, фланцевое присоединение, уплотнение витон									
C 3/2-ходовой н/з 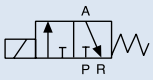	1.5	Фланцевое	0.07	0 - 10	Латунь	5	024/=	–	126 403
							024/50	–	126 404
							110/50	–	126 405
							230/50	–	126 406
	2.0	Фланцевое	0.11	0 - 6	Латунь	5	024/=	–	126 407
							024/50	–	126 408
							110/50	–	126 409
							230/50	–	126 410
	1.5	Фланцевое	0.07	0 - 16	Латунь	8	024/=	126 154	126 157
							024/50	126 155	126 158
							110/50	126 156	126 159
							230/50	125 366	126 160
	2.0	Фланцевое	0.11	0 - 10	Латунь	8	024/=	125 367	125 371
							024/50	125 368	125 372
							110/50	125 369	125 373
							230/50	125 370	125 374
D 3/2-ходовой н/о 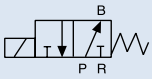	2.0	Фланцевое	0.11	0 - 10	Латунь	8	024/=	126 161	–
							024/50	126 162	–
							110/50	126 163	–
							230/50	125 383	–
Клапаны из полиамида, фланцевое присоединение, уплотнение витон									
C 3/2-ходовой н/з 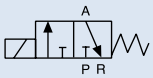	1.5	Фланцевое	0.07	0 - 10	Полиамид	5	024/=	126 390	126 396
							024/50	126 391	126 397
							110/50	126 392	126 398
							230/50	126 393	126 399

Клапаны со взрывозащищенными катушками по запросу.

Базовое исполнение клапана		Макс. рабочее давление [бар] при использовании клапана в новой функции				
Ду	Функция	A	B	C	D	T
1.5	C	16	22	16	2	2
	D	2	2.5	2	16	2
	T	10	16	10	6	6
2.0	C	10	14	10	1	1
	D	1	1.5	1	10	1
	T	6	10	6	4	4
2.5	C	6	9	6	0.7	0.7
	D	0.7	1	0.7	6	0.7
	T	3.5	6	3.5	2.5	2.5

Использование клапанов в других функциях
Клапаны с функциями C, D и T оснащены различными пружинами. При использовании клапана в другой функции меняется его макисмально допустимое рабочее давление (см. таблицу выше).

Функция	Обозначение отверстия		
	*	*	***
A	P	закрыт	A
B	закрыт	B	P
C	P	R	A
D	R	P	B
T	P	R	A

Подключения к другим отверстиям
Звездочки на чертеже *, **, или *** соответствуют буквам, обозначающим отверстия в вышеуказаной таблице в зависимости от изменения функции. Незанятые отверстия для функции A и B перекрываются заглушками.

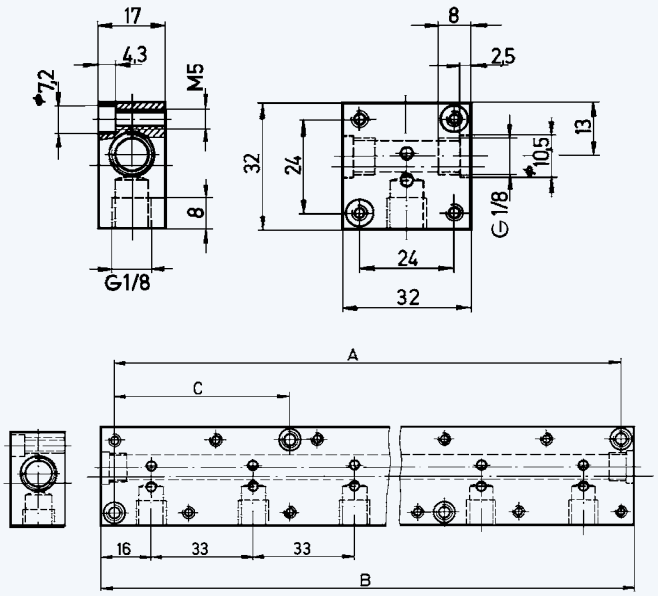

Модульный монтаж
При модульной установке клапанов следует учитывать максимально допустимую длительность эксплуатации (для клапанов с 5–ваттными катушками 100% непрерывная работа, для клапанов с 8 ваттными катушками – 60%). Входное отверстие обозначено буквой P (R), выходные отверстия на привод или пневмоцилиндры – A (B). При подключении внимательно следить за тем, чтобы все отверстия имели одни и те же обозначения.

2/2-ходовые клапаны 6013 могут быть установлены на одной плите с 3/2-ходовыми клапанами 6014 с функцией C (не использовать D или T!) при условии совпадения рабочего давления у обоих типов. Несколько плит могут быть соединены воедино через отверстия P (R) при помощи соединительного фитинга с уплотнительными кольцами. Внимание! Незанятые клапанами места на плите закрыть пластинами.

Таблица для заказа аксессуаров

Аксессуар	Свойства				№ для заказа
Одиночная плита					005 020
Плита для		A [мм]	B [мм]	C [мм]	
	2 клапанов	57	65	–	005 023
	3 клапанов	90	98	–	005 286
	4 клапанов	123	131	–	005 287
	5 клапанов	156	164	57	005 035
	6 клапанов	189	197	57	005 038
	8 клапанов	255	263	57	005 386
	10 клапанов	321	329	90	005 764
Соединительный фитинг с уплотнениями для соединения плит					005 040
Пластина	с винтами и уплотнением для незанятых мест				005 630

bürkert
FLUID CONTROL SYSTEMS

2/2-ходовой компактный электромагнитный клапан для жидкостей и газов

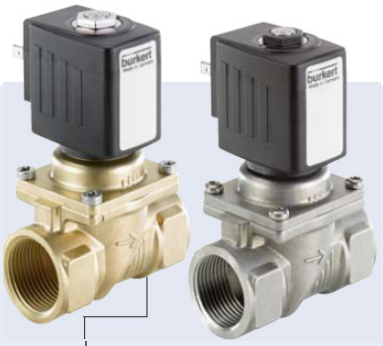

- Универсальное применение
- Короткая монтажная длина
- Исполнение из латуни и нержавеющей стали

Тип 6203EV - возможные комбинации

Тип 2508
Разъем

Тип 1078
Реле времени

Тип 2511
Разъем ASI

Тип 6203 является 2/2-ходовым электромагнитным клапаном проходного типа для с системой мембран, н/з. Он включается при давлении от 0,5 бар и представляет собой клапан универсального применения для жидкостей и газов. Для полного открытия необходимо дифференциальное давление не менее 1 бар.

Функция A

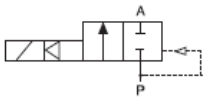

Потребляемая мощность		
Пуск AC [BA]	Работа (при горячей катушке) AC [BA/Вт]	DC [Вт]
Функция A		
24 - 26	14/8	8 (9,5) [1]

[1] Значение в скобках - при холодной катушке

Технические характеристики	
Подключение	G 3/8 - G 2
Материал корпуса	Латунь по DIN EN 50930-6, нержавеющая сталь 1.4408 (316L)
Внутренние детали клапана Исполнение из латуни Исполнение из нерж. стали	 Латунь, нержавеющая сталь и пластик (ПФС) Нержавеющая сталь и пластик (ПФС)
Материал уплотнения	NBR, FKM, EPDM (с разрешением KTW-W270)
Среды NBR FKM EPDM	 Нейтральные жидкости, вода, сжатый воздух, масла без добавок Чистящие средства, горячие масла с добавками и горячим воздухом Жидкости без содержания масла и жиров - питьевая вода (разрешение KTW-W270 до +60°C)
Температура окр. среды	Макс. +55°C
Температура среды NBR FKM EPDM	 -10 ... +80°C 0 ... +90°C с катушкой из полиамида / 0 ... +120°C с катушкой из эпоксида -30 ... +90°C с катушкой из полиамида / -30 ... +100°C с катушкой из эпоксида
Напряжение	024/DC, 230/50-60
Перепад напряжения	±10%
Номинальный режим работы	Непрерывный, продолжительность включения 100%
Электроподключение	Разъемы по DIN EN 175301-803 (ранее DIN 43650) для разъема типа 2508 (см. таблицу для заказа комплектующих на стр. 4)
Класс защиты	IP65 с разъемом
Положение при монтаже	Любое, предпочтительно приводом вверх
Время срабатывания [1]	0,1 - 4 с (в зависимости от сечения и дифференциального давления)

[1] Измерение на выходе клапана при 6 бар и +20 °C
Открытие: повышение давления с 0 до 90%,
Закрытие: сброс давления со 100 до 10%

Характеристики материалов

G 3/8 - G 3/4

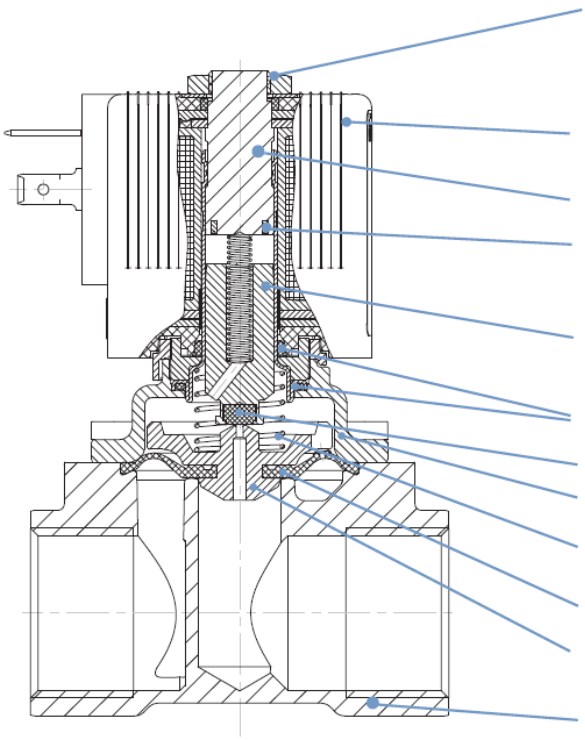

Гайка:	
Исполнение из латуни	Сталь (пассивирования по Rol-IS) 1.4305
Исполнение из нерж. стали	С покрытием PTFE
Катушка:	Полиамид (EPDM, NBR) Эпоксид (FKM)
Заглушка:	1.4113
Короткозамкнутое кольцо:	
Исполнение из латуни	Медь (Cu)
Исполнение из нерж. стали	Серебро (Ag)
Магнитный сердечник:	1.4113
О-образные кольца:	NBR, FKM, EPDM (KTW/W270)
Уплотнение сердечника:	NBR, FKM, EPDM (KTW/W270)
Крышка:	Латунь или нерж. сталь 1.4408
Пружина:	1.4310
Мембрана:	NBR, FKM, EPDM (KTW/W270)
Держатель мембраны:	PPSGF40, латунь, нерж. сталь
Корпус клапана:	Латунь или нерж. сталь 1.4408

G 1 - G 2

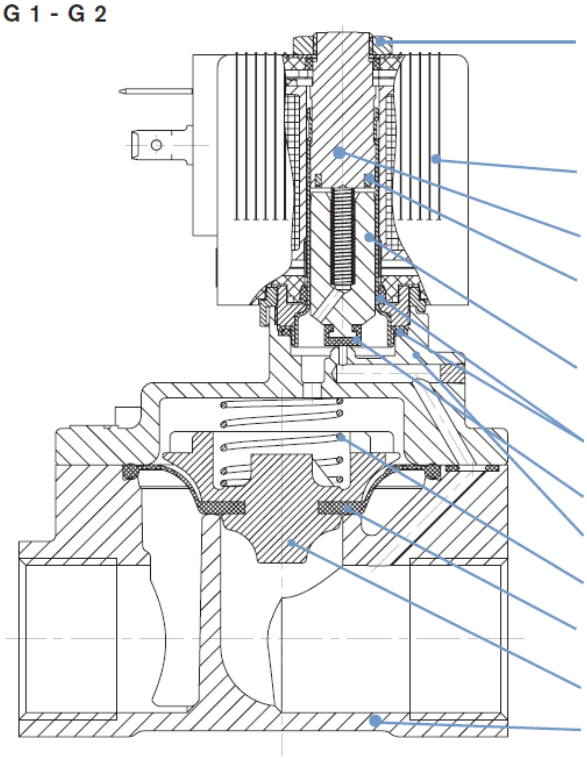

Гайка:	
Исполнение из латуни	Сталь (пассивирования по Rol-IS) 1.4305
Исполнение из нерж. стали	С покрытием PTFE
Катушка:	Полиамид (EPDM, NBR) Эпоксид (FKM)
Заглушка:	1.4113
Короткозамкнутое кольцо:	
Исполнение из латуни	Медь (Cu)
Исполнение из нерж. стали	Серебро (Ag)
Магнитный сердечник:	1.4113
О-образные кольца:	NBR, FKM, EPDM (KTW/W270)
Уплотнение сердечника:	NBR, FKM, EPDM (KTW/W270)
Крышка:	Латунь или нерж. сталь 1.4408
Пружина:	1.4310
Мембрана:	NBR, FKM, EPDM (KTW/W270)
Держатель мембраны:	PPSGF40, латунь, нерж. сталь
Корпус клапана:	Латунь или нерж. сталь 1.4408

bürkert

Таблица для заказа клапанов

Исполнение из латуни G 3/8 – G 2

Функция	Присоединение	Сечение [мм]	Расход воды Kv [м³/ч] [1]	Диапазон давления [бар] [2]	Вес [кг]	№ заказа 024/DC	№ заказа 230/50
A 2/2-ходовой клапан, н/з	**Корпус из латуни, мембрана NBR, катушка из полиамида, температура среды -10 ... +80°C**						
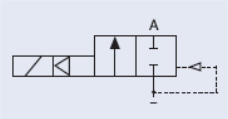	G 3/8	10	1,9	0,5 - 10	0,40	228 976	228 984
	G 1/2	10	1,9	0,5 - 10	0,45	228 977	228 985
	G 3/4	13	3,6	0,5 - 10	0,50	228 978	228 986
	G 1	20	8,5	0,5 - 10	1,00	228 979	228 988
	G 1 1/4	25	13	0,5 - 10	1,00	228 981	228 989
	G 1 1/2	40	31	0,5 - 10	3,00	228 982	229 990
	G 2	40	31	0,5 - 10	3,20	228 983	228 991
	Корпус из латуни, мембрана FKM, катушка из полиамида, температура среды 0 ... +90°C						
	G 3/8	10	1,9	0,5 - 10	0,40	228 992	229 001
	G 1/2	10	1,9	0,5 - 10	0,45	228 993	229 002
	G 3/4	13	3,6	0,5 - 10	0,50	228 995	229 003
	G 1	20	8,5	0,5 - 10	1,00	228 996	229 004
	G 1 1/4	25	13	0,5 - 10	1,00	228 997	229 005
	G 1 1/2	40	31	0,5 - 10	3,00	228 998	229 006
	G 2	40	31	0,5 - 10	3,20	228 999	229 007
	Корпус из латуни, мембрана EPDM, катушка из полиамида, температура среды -30 ... +90°C						
	G 3/8	10	1,9	0,5 - 10	0,40	229 008	229 015
	G 1/2	10	1,9	0,5 - 10	0,45	229 009	229 017
	G 3/4	13	3,6	0,5 - 10	0,50	229 010	229 018
	G 1	20	8,5	0,5 - 10	1,00	229 011	229 019
	G 1 1/4	25	13	0,5 - 10	1,00	229 012	229 020
	G 1 1/2	40	31	0,5 - 10	3,00	229 013	229 021
	G 2	40	31	0,5 - 10	3,20	229 014	229 022

[1] Измерение при +20°C, давлении на входе клапана 1 [2] и свободном истечении.
[2] Избыточное давление относительно атмосферного давления

Внимание: разъем заказывается отдельно, см. таблицу на стр. 5 и отдельный техпаспорт для типа 2508.

Таблица для заказа клапанов

Исполнение из нержавеющая стали G 3/8 – G 1

Функция	Присоединение	Сечение [мм]	Расход воды Kv [м³/ч] [1]	Диапазон давления [бар][2]	Вес [кг]	№ заказа 024/DC	№ заказа 230/50
A 2/2-ходовой клапан, н/з	**Корпус из нерж. стали, мембрана NBR, катушка из полиамида, температура среды -10 ... +80°C**						
	G 3/8	10	1,9	0,5 - 10	0,40	229 023	229 027
	G 1/2	10	1,9	0,5 - 10	0,45	229 024	229 028
	G 3/4	13	3,6	0,5 - 10	0,50	229 025	229 029
	G 1	20	8,5	0,5 - 10	1,00	229 026	229 030
	Корпус из нерж. стали, мембрана FKM, катушка из полиамида, температура среды 0 ... +90°C						
	G 3/8	10	1,9	0,5 - 10	0,40	229 031	229 035
	G 1/2	10	1,9	0,5 - 10	0,45	229 032	229 036
	G 3/4	13	3,6	0,5 - 10	0,50	229 033	229 037
	G 1	20	8,5	0,5 - 10	1,00	229 034	229 038
	Корпус из нерж. стали, мембрана EPDM, катушка из полиамида, температура среды -30 ... +90°C						
	G 3/8	10	1,9	0,5 - 10	0,40	229 039	229 044
	G 1/2	10	1,9	0,5 - 10	0,45	229 041	229 045
	G 3/4	13	3,6	0,5 - 10	0,50	229 042	229 046
	G 1	20	8,5	0,5 - 10	1,00	229 043	229 047

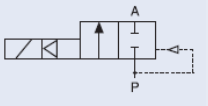

[1] Измерение при +20°C, давлении на входе клапана 1 [2] и свободном истечении.
[2] Избыточное давление относительно атмосферного давления

Внимание: разъем заказывается отдельно, см. таблицу на стр. 5 и отдельный техпаспорт для типа 2508.

Другие исполнения по запросу

Присоединение
NPT

Напряжение
Другие напряжения

Материал корпуса
Латунь, стойкая к выщелачиванию

Температура
Исполнение EPM с катушкой из эпоксида - до +100°C
Исполнение FKM с катушкой из экоксида - до +120°C

Разрешения
VDE DIN EN 60730-2-8 (DN 10 - 13) с катушкой из эпоксида, UL / UR / CSA

Таблица для заказа комплектующих

Разъем типа 2508 по DIN EN 175301-803

Описание	Напряжение/ частота	№ заказа
Стандартный разъем	0 - 250 В AC/DC	008 376
Другие исполнения см. в описании типа 2508		

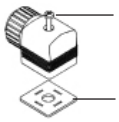

В объем поставки разъема входит плоское уплотнение и крепежный винт.
Другие исполнения разъемов см. в отдельном описании типа 2508.

Размеры [мм]

2/2-ходовой электромагнитный клапан, присоединение G 3/8 - G 2

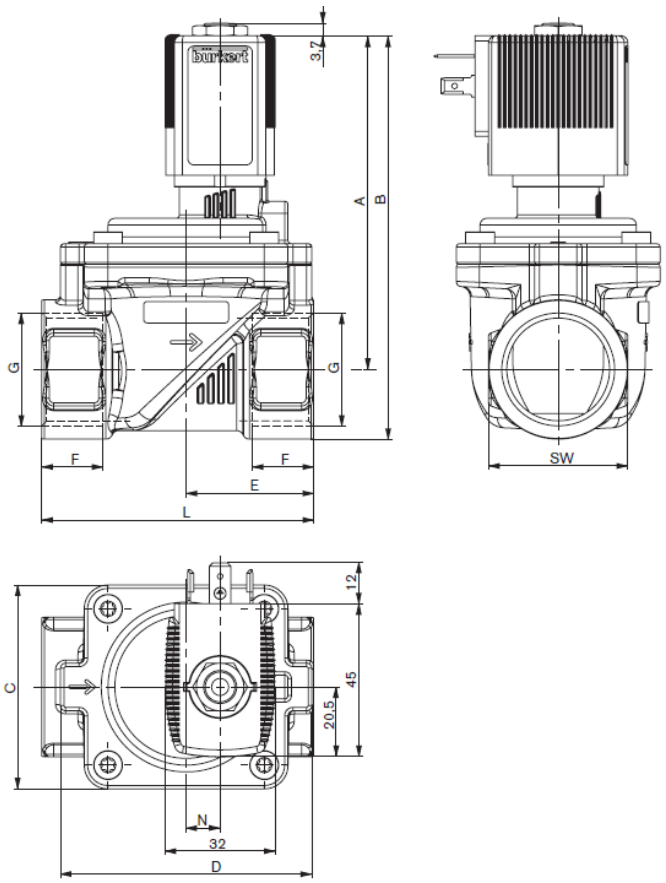

G	A	B	C	D	E	F	L	N	SW
G 3/8	71,1	82,1	36	45,6	22	12	50	-	22
G 1/2	73,1	86,6			24,5	14	50 (1) 55 (2)	-	27
G 3/4	84,4	100,4	40	46	32,5	16	65	-	32
G 1	101,9	122,4	60	74	37,5	18	80	10	41
G 1 1/4	111,4	136,4	70	85	46	20	95	15	50
G 1 1/2	125,4	155,4	99	114	61	22	126	23	60
G 2	131,4	166,4			64	24	132		70

(1) Только исполнение из латуни

(2) Только исполнение из нерж. стали

Больше информации о продукции компании Bürkert смотрите на сайте →

Права на технические изменения защищены.
© Christian Bürkert GmbH & Co. KG

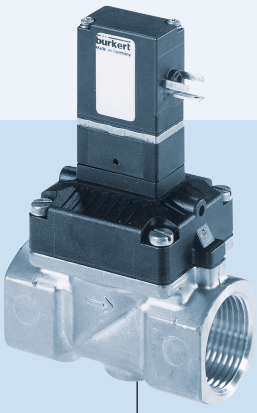

2/2-ходовой электромагнитный клапан с сервоуправляемой мембраной

- Отделение среды
- Защита от гидроудара
- Низкая потребляемая мощность
- Встроенное реле потока (по запросу)
- Корпус из нерж. стали для слабоагрессивных сред
- Нормально закрытое и открытое исполнения

Возможности комбинирования

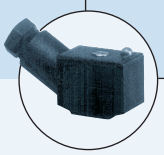

Тип 2506 Кабельный разъем

Кабельным разъемом 2510 (ASI)

2/2-ходовой электромагнитный клапан с сервоуправляемой мембраной. В качестве катушки выступает 3/2-ходовой пилотный клапан, где среда отделена от катушки. Поставляются как нормально закрытый, так и нормально закрытый.

Технические данные	Клапаны без реле потока
Сечение	Ду 10 - 20 мм
Материал корпуса	Латунь или Нержавеющая сталь 1.4404
Крышка корпуса **и внутренние части**	ППЕ/ПА (норил) Нержавеющая сталь 1.4404
Пилотный фланец	ПФС
Уплотнение	Пербунан, EPDM, Витон
Среда Пербунан EPDM Витон	 Нейтральные среды, например: сжатый воздух, вода, гидравлическое масло Не содрежащие масла и жира среды Масло, жиры, слабые кислоты
Температура среды Пербунан	 0 ...+50 °C
EPDM	-10 ...+50 °C
Витон	0 ...+50 °C
Окружающая температура	До +55 °C
Рабоечее напряжение/	24 В/= (3.4 Вт),
Потребляемая мощность	для AC использовать разъем выпрямителем; 110–120 В/UC (4 Вт), 230-240 В/UC (4 Вт)
Отклонение напряжения	±10 %
Длительность включения	100 % непрерывная работа
Электрическое подключение Штекеры по DIN 43650 C	 Штекер сбоку для 24 В/= Штекер сверху для 110/230 В/UC
Кабельный разъем	тип 2506 и 2510 (см. раздел «Аксессуары»)
Класс защиты	IP 65 с кабельным разъемом
Положение при монтаже	Любое, предпочтительно приводом вверх
Опция с реле потока	
Уплотнение	Пербунан
Среда	Вода (+10 ...+60 °C)

Для полного открытия/закрытия клапана необходимо минимальное дифференциальное давление 0.5 бар.

Размеры (мм)							
Штекер сбоку			Штекер сверху				
Ду	G	B1	B2	C	F	L	SW
10	G 3/8	94.5	101	32	12	55	27
10	G 1/2	94.5	101	32	14	55	27
13	G 1/2	100.0	106.5	40	14	65	32
13	G 3/4	100.0	106.5	40	16	65	32
20	G 3/4	114.5	121	60	16	100	41
20	G 1	114.5	121	60	18	100	41

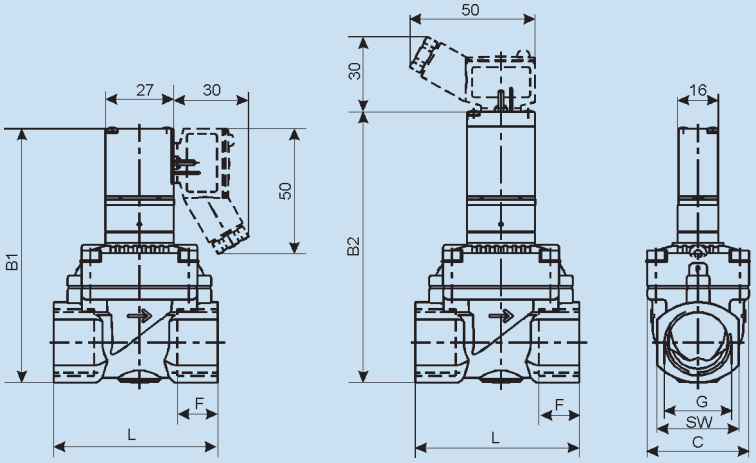

Таблица для заказа клапанов (другие исполнения – по запросу)
Клапаны из латуни, без кабельного разъема (см. сноску и раздел «Аксессуары»)

Функция	Сечение [мм]	Присоединение	Расход воды [м³/ч]	Давление [бар]	Напряжение/ частота [В/Гц]	№ для заказа уплотнение Пербунан
A 2/2-ходовой н/з 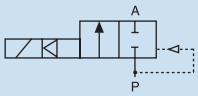	10	G 3/8	1.9	0.2 - 10	024/=	138 930
					110-120/UC	138 931
					230-240/UC	138 932
		G 1/2	1.9	0.2 - 10	024/=	138 943
					110-120/UC	138 944
					230-240/UC	138 945
	13	G 1/2	3.6	0.2 - 10	024/=	138 956
					110-120/UC	138 957
					230-240/UC	138 958
		G 3/4	3.6	0.2 - 10	024/=	138 968
					110-120/UC	138 969
					230-240/UC	138 970
	20	G 3/4	8.3	0.2 - 10	024/=	138 980
					110-120/UC	138 981
					230-240/UC	138 982
		G 1	8.3	0.2 - 10	024/=	138 992
					110-120/UC	138 993
					230-240/UC	138 994
B 2/2-ходовой н/о 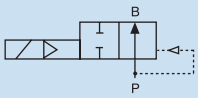	10	G 3/8	1.9	0.2 - 6	024/=	139 602
					110-120/UC	139 603
					230-240/UC	139 604
		G 1/2	1.9	0.2 - 6	024/=	139 612
					110-120/UC	139 613
					230-240/UC	139 614
	13	G 1/2	3.6	0.2 - 6	024/=	139 622
					110-120/UC	139 623
					230-240/UC	139 624
		G 3/4	3.6	0.2 - 6	024/=	139 632
					110-120/UC	139 633
					230-240/UC	139 634
	20	G 3/4	8.3	0.2 - 6	024/=	139 642
					110-120/UC	139 643
					230-240/UC	139 644
		G 1	8.3	0.2 - 6	024/=	139 652
					110-120/UC	139 653
					230-240/UC	139 654

Клапаны с катушками на 110-120 и / или 230-240 В имеют встроенный выпрямитель и варистор. Поэтому эти клапаны могут быть использованы как для переменного, так и для постоянного токов. Для этих клапанов рекомендуется использовать стандартные кабельные разъемы.

Таблица для заказа клапанов без встроенного реле потока (другие исполнения – по запросу)
Клапаны из нержавеющей стали, без кабельного разъема (см. раздел «Аксессуары»), различные крышки и уплотнения

Функция	Сечение [мм]	Присоединение	Расход воды [м³/ч]	Давление [бар]	Напряжение/ частота [В/Гц]	№ для заказа Нерж.сталь Витон	№ для заказа Нерж.сталь EPDM
A 2/2-ходовой н/з 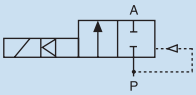	10	G 3/8	1.9	0.2 - 10	024/=	139 578	140 669
					110-120/UC	139 579	140 670
					230-240/UC	139 580	140 671
		G 1/2	1.9	0.2 - 10	024/=	139 582	140 673
					110-120/UC	139 583	140 674
					230-240/UC	139 584	140 675
	13	G 1/2	3.6	0.2 - 10	024/=	139 586	140 677
					110-120/UC	139 587	140 678
					230-240/UC	139 588	140 679
		G 3/4	3.6	0.2 - 10	024/=	139 590	140 681
					110-120/UC	139 591	140 682
					230-240/UC	139 592	140 683
	20	G 3/4	8.3	0.2 - 10	024/=	139 594	140 685
					110-120/UC	139 595	140 686
					230-240/UC	139 596	140 687
		G 1	8.3	0.2 - 10	024/=	139 598	140 689
					110-120/UC	139 599	140 690
					230-240/UC	139 600	140 691
B 2/2-ходовой н/о 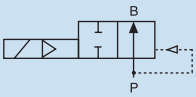	10	G 3/8	1.9	0.2 - 10	024/=	139 662	140 711
					110-120/UC	139 663	140 712
					230-240/UC	139 664	140 713
		G 1/2	1.9	0.2 - 10	024/=	139 666	140 715
					110-120/UC	139 667	140 716
					230-240/UC	139 668	140 717
	13	G 1/2	3.6	0.2 - 10	024/=	139 670	140 719
					110-120/UC	139 671	140 720
					230-240/UC	139 672	140 721
		G 3/4	3.6	0.2 - 10	024/=	139 674	140 723
					110-120/UC	139 675	140 724
					230-240/UC	139 676	140 725
	20	G 3/4	8.3	0.2 - 10	024/=	139 678	140 727
					110-120/UC	139 679	140 728
					230-240/UC	139 680	140 729
		G 1	8.3	0.2 - 10	024/=	139 682	140 731
					110-120/UC	139 683	140 732
					230-240/UC	139 684	140 733

Клапаны с катушками на 110-120 и / или 230-240 В имеют встроенный выпрямитель и варистор. Поэтому эти клапаны могут быть использованы как для переменного, так и для постоянного токов. Для этих клапанов рекомендуется использовать стандартные кабельные разъемы .

Технические данные	Клапаны со встроенным реле потока
Сечение	Ду 10 - 20 мм
Кабельный разъем	(входит в комплект поставки)
Материал корпуса	ПА
Рабочее напряжение Ue	24В/= (по VDE 0160)
Макс. остаточная пульсация	10%
Окружающая температура	0 ...+50 °C
Электрическое подключение	PG 16, Ø для кабеля 6 - 7 мм клеммная колодка для кабеля до 0.75 мм
Класс защиты, корпус	IP 65
Вход	Защита низковольтного напряжения 24 В/=
Выход Расход = Высокий Отсутствие расхода = **Низкий**	Бинарный выход со светодиодом 3 В до Ue 1 В ≤1 В
Макс выходной ток	50 мА
Время срабатывания	≤1 сек.
Потребляемая мощность	Макс. 0.4 Вт
Среда	Вода
Температура среды	+10...+60 °C
Точка переключения Ду 10 Ду 13 Ду 20	 8 л/мин 18 л/мин 30 л/мин
Настройка точки переключения	При помощи потенциометра в кабельном разъеме
Светодиод Светодиод “выкл” Светодиод “вкл”	В крышке кабельного разъема Отсутствие расхода (среда неподвижна) Наличие расхода (подвижная среда)

Размеры [мм]				
Ду	G	A	B	L
10	G 3/8	80.5	94.5	55
10	G 1/2	80.5	94.5	55
13	G 1/2	85	101.0	65
13	G 3/4	85	101.0	65
20	G 3/4	94	114.5	100
20	G 1	94	114.5	100

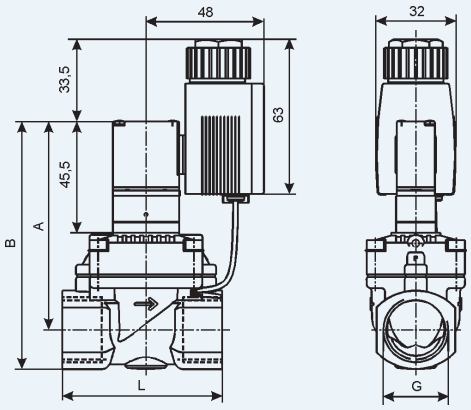

Электрическое подключение
Тип 6212 с реле потока
(Кабельный разъем встроенной электроникой)

Таблица для заказа клапанов (другие исполнения – по запросу)
Клапаны из латуни, с или без кабельного разъема (см. сноску и раздел «Аксессуары»)

Функция	Сечение [мм]	Присоединение	Расход воды [м³/ч]	Давление [бар]	Напряжение/ частота [В/Гц]	№ для заказа Латунь Пербунан
A 2/2-ходовой н/з	10	G 3/8	1.9	0.2 - 10	024/=	138 939
		G 1/2	1.9	0.2 - 10	024/=	138 952
	13	G 1/2	3.6	0.2 - 10	024/=	138 965
		G 3/4	3.6	0.2 - 10	024/=	138 977
	20	G 3/4	8.3	0.2 - 10	024/=	138 989
		G 1	8.3	0.2 - 10	024/=	139 001

Клапаны с функцией B по запросу

bürkert
FLUID CONTROL SYSTEMS

2/2-ходовой миниатюрный электромагнитный клапан прямого действия

- Уплотнения из материала высшего качества
- Высокотемпературная версия до +180°C
- Исполнение с импульсным сигналом - опционально
- Резьбовое и фланцевое исполнение
- Взрывозащищенные версии - опционально

Тип 6013 - возможные комбинации

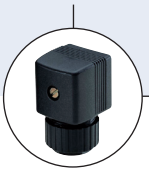

Тип 2508
Кабельный разъем

Тип 1078
Реле времени

Тип 2511
Кабельный разъем ASI

2/2-ходовой миниатюрный электромагнитный клапан прямого действия поставляется в двух исполнениях.

Стандартное исполнение:
Тип 6013 является миниатюрным электромагнитным клапаном, который используется для отсечения, дозирования, наполнения, вентиляции и технического вакуума. Благодаря своей модульной конструкции он может монтироваться как отдельно, так и в блоке на монтажной плите.

Аналитическое и вакуумное исполнение:
Тип 6013A является высококачественным миниатюрным электромагнитным клапаном для аналитической и вакуумной техники. Он производится в стерильных условиях. Все части, вступающие в контакт со средой, тщательно очищаются от неорганических и органических веществ. Достигаемое предельное значение остаточного углеводорода составляет менее 0,2 мг/дм². Все клапаны подвергаются специальному тесту на герметичность посадки и на внешнюю герметичность. Допустимый объем утечки составляет 10^{-4} мбар л/с. Клапан используется для отсечения, дозирования, наполнения и вентиляции в аналитической технике.

Функция A

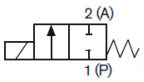

2/2-ходовой клапан, закрыт в обесточенном состоянии

Функция B

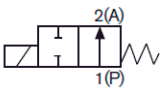

2/2-ходовой клапан, открыт в состоянии покоя

Технические характеристики	
Материал корпуса Тип 6013 Тип 6013 A	 Латунь, нержавеющая сталь 1.4305 Латунь, нержавеющая сталь 1.4305
Уплотнения	FKM, PTFE/графит (EPDM - по запросу)
Аналитическое исполнение (Тип 6013 A)	Исполнение без силикона, масла и жира Герметичность более 10^{-4} мбар л/с
Предельное значение остаточного углерода (Тип 6013 A)	<0,2 мг/дм²
Среда Тип 6013 Тип 6013 A	 • Технический вакуум • Нейтральные газы и жидкости (напр., сжатый воздух, вода, гидравлическое масло) • Нейтральные среды, не разрушающие корпус и уплотнения (см. таблицу устойчивости)
Температура среды с уплотнением FKM PTFE/графит FKM, функция B	 -10 ... +100°C (катушка из ПА) до +120°C (эпоксидная катушка) до +180°C (см. таблицу устойчивости) -10 ... +100°C (AC), -10 ... +120°C (DC)
Температура окр. среды	макс. +55°C
Вязкость	макс. 21 мм²/с
Присоединения Тип 6013 Тип 6013 A	 G1/8, G1/4, G3/8, фланец G1/8, G1/4
Рабочее напряжение Тип 6013 Тип 6013 A	 24 В DC, 24 В / 50 Гц, 230 В / 50 Гц 24 В DC, 230 В / 50 Гц (другие напряжение по запросу)
Колебания напряжения	± 10%
Номинальный режим работы/ отдельный клапан при блочном монтаже на монтажной плите	Непрерывный, продолжительность включения 100% Прерывистый 60% (30 мин.) или с катушкой 5 Вт - по запросу
Электроподключение	По DIN EN 175301-803 Form A (ранее DIN 43650) для разъема типа 2508 (см. таблицу для заказа комплектующих)
Положение при монтаже	Любое, предпочтительно приводом вверх
Монтаж	Не использовать масла. жиры или силикон в качестве вспомогательного монтажного материала
Класс защиты	IP65 с кабельным разъемом
Класс изоляции катушки	Полиамид - класс B Эпоксид - класс H

Технические характеристики, продолжение

Функция A

Сечение [мм]	Присоединение	Расход воды Kv [м3/ч]	Вес [г]	Катушка [Вт] [1]	Электр. мощность		Размер катушки	Время срабатывания	
					Пуск (AC)	Работа (AC)		Открытие [мс]	Закрытие [мс]
2,0	G1/8	0,12	325	8 Вт AC или 8 Вт DC (9)	24 ВА	17 ВА	5 (32 мм)	20	30
2,0	G1/4	0,12	465	8 Вт AC или 8 Вт DC (9)	24 ВА	17 ВА	5 (32 мм)	20	30
2,0	Фланец	0,12	290	8 Вт AC или 8 Вт DC (9)	24 ВА	17 ВА	5 (32 мм)	20	30
2,5	G1/8	0,16	325	8 Вт AC или 8 Вт DC (9)	24 ВА	17 ВА	5 (32 мм)	20	30
2,5	G1/4	0,16	465	8 Вт AC или 8 Вт DC (9)	24 ВА	17 ВА	5 (32 мм)	20	30
3,0	G1/8	0,23	325	8 Вт AC или 8 Вт DC (9)	24 ВА	17 ВА	5 (32 мм)	20	30
3,0	G1/4	0,23	465	8 Вт AC или 8 Вт DC (9)	24 ВА	17 ВА	5 (32 мм)	20	30
3,0	G3/8	0,23	550	10 Вт AC или 10 Вт DC (11)	30 ВА	22 ВА	6 (40 мм)	20	30
4,0	G1/4	0,30	465	8 Вт AC или 8 Вт DC (9)	24 ВА	17 ВА	5 (32 мм)	20	30
4,0	G3/8	0,30	550	10 Вт AC или 10 Вт DC (11)	30 ВА	22 ВА	6 (40 мм)	20	30
6,0	G1/4	0,55	465	8 Вт AC или 8 Вт DC (9)	24 ВА	17 ВА	5 (32 мм)	20	30
6,0	G3/8	0,55	550	10 Вт AC или 10 Вт DC (11)	30 ВА	22 ВА	6 (40 мм)	20	30

Функция B

Сечение [мм]	Присоединение	Расход воды Kv [м3/ч]	Вес [г]	Катушка [Вт] [1]	Электр. мощность		Размер катушки	Время срабатывания	
					Пуск (AC)	Работа (AC)		Открытие [мс]	Закрытие [мс]
2,0	G1/8	0,12	325	7 Вт AC или 8 Вт DC (9)	24 ВА	17 ВА	5 (32 мм)	20	30
2,0	G1/4	0,12	465	7 Вт AC или 8 Вт DC (9)	24 ВА	17 ВА	5 (32 мм)	20	30
2,0	Фланец	0,12	290	7 Вт AC или 8 Вт DC (9)	24 ВА	17 ВА	5 (32 мм)	20	30
3,0	G1/8	0,23	325	7 Вт AC или 8 Вт DC (9)	24 ВА	17 ВА	5 (32 мм)	20	30
3,0	G1/4	0,23	465	7 Вт AC или 8 Вт DC (9)	24 ВА	17 ВА	5 (32 мм)	20	30
3,0	Фланец	0,23	290	7 Вт AC или 8 Вт DC (9)	30 ВА	22 ВА	5 (32 мм)	20	30
4,0	G1/4	0,30	465	7 Вт AC или 8 Вт DC (9)	24 ВА	17 ВА	5 (32 мм)	20	30
6,0	G1/4	0,55	465	7 Вт AC или 8 Вт DC (9)	24 ВА	17 ВА	5 (32 мм)	20	30

[1] Значения в скобках при температуре катушки 20°C

Характеристики материалов

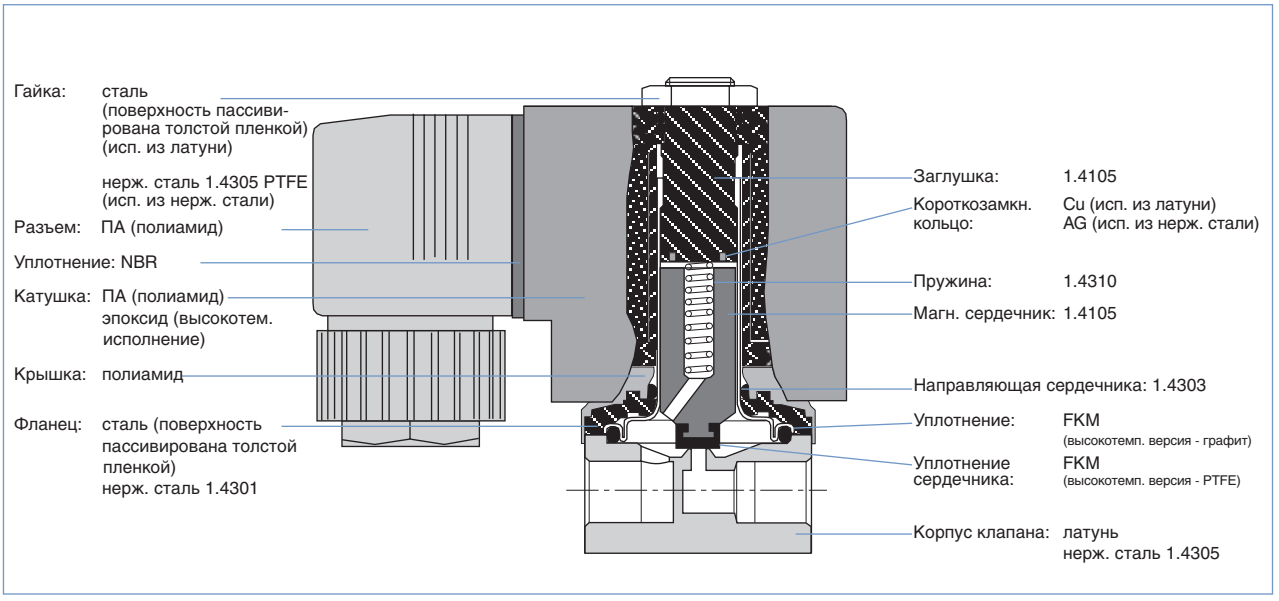

Таблица для заказа клапанов (другие исполнения по запросу)

6013 Клапаны с уплотнением FKM, корпусом из латуни и нержавеющей стали (катушка из полиамида)

Разъем в объем поставки не входит (см. комплектующие)

Функция	Сечение [мм]	Присоединение	Расход воды Kv [м³/ч] [1]	Мощность катушки [Вт]	Диапазон давления [бар]	Напряжение/частота [В/Гц]	№ заказа Корпус из латуни Уплотнение FKM	№ заказа Корпус из нерж. стали Уплотнение FKM
A 2/2-ходовой клапан, н/з 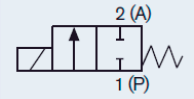	2,0	G 1/8	0,12	8	0 - 12	024/DC	134 237	134 233
					0 - 25	024/50	132 865	134 234
					0 - 25	230/50	134 239	134 236
		G 1/4	0,12	8	0 - 12	024/DC	137 537	137 533
					0 - 25	024/50	137 538	137 534
					0 - 25	230/50	137 540	137 536
		Фланец	0,12	8	0 - 12	024/DC	134 244	–
					0 - 25	024/50	134 245	–
					0 - 25	230/50	134 247	–
	2,5	G 1/8	0,16	8	0 - 10	024/DC	134 240	–
					0 - 16	024/50	134 241	–
					0 - 16	230/50	134 243	–
	3,0	G 1/8	0,23	8	0 - 6	024/DC	126 091	126 078
					0 - 10	024/50	126 092	126 079
					0 - 10	230/50	126 094	126 081
		G 1/4	0,23	8	0 - 6	024/DC	125 301	125 317
					0 - 10	024/50	125 302	126 082
					0 - 10	230/50	125 304	126 084
	4,0	G 1/4	0,30	8	0 - 1,5	024/DC	125 306	125 318
					0 - 4	024/50	125 307	125 319
					0 - 4	230/50	125 309	125 320
	6,0	G 1/4	0,55	8	0 - 0,5	024/DC	125 311	125 086
					0 - 1,5	024/50	125 312	125 087
					0 - 1,5	230/50	125 314	125 089

[1] Измерение при температуре +20°C, давлении на выходе клапана 1 бар[2] и свободном выходе.
[2] Избыточное давление относительно атмосферного.

Таблица для заказа клапанов

6013 Клапаны с уплотнением FKM, корпусом из латуни (полиамидная катушка)

Разъем в объем поставки не входит (см. комплектующие)

Функция	Сечение [мм]	Присоединение	Расход воды Kv [м³/ч] [1]	Диапазон давления [бар]	Мощность катушки [Вт]	Напряжение/частота [В/Гц]	№ заказа
B 2/2-ходовой клапан, н/о 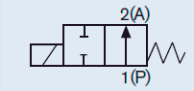	2,0	G 1/8	0,12	0 - 16	8	024/DC	213 543
					7	230/50	213 550
	3,0	G 1/8	0,23	0 - 8	8	024/DC	213 545
					7	230/50	213 551
		G 1/4	0,23	0 - 8	8	024/DC	213 546
					7	230/50	213 552
	4,0	G 1/8	0,30	0 - 4	8	024/DC	213 548
					7	230/50	213 553
	6,0	G 1/4	0,55	0 - 2	8	024/DC	213 549
					7	230/50	213 554

[1] Измерение при температуре +20°C, давлении на выходе клапана 1 барг[2] и свободном выходе.
[2] Избыточное давление относительно атмосферного.

Таблица для заказа клапанов

6013 Клапаны с уплотнением FKM, G 3/8, корпус из латуни (катушка из полиамида)

Разъем в объем поставки не входит (см. комплектующие)

Функция	Сечение [мм]	Присоединение	Расход воды Kv [м³/ч] [1]	Мощность катушки [Вт]	Диапазон давления [бар]	Напряжение/ частота [В/Гц]	№ заказа Корпус из латуни Уплотнение FKM	№ заказа Корпус из нерож. стали Уплотнение FKM
A 2/2-ходовой клапан, н/з 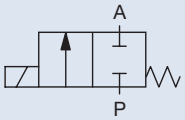	3,0	G 3/8	0,23	10	0 – 8	024/DC	134 248	135 430
					0 – 14	024/50	134 249	135 431
					0 – 14	230/50	134 251	135 433
	4,0	G 3/8	0,30	10	0 – 2,5	024/DC	134 252	135 434
					0 – 6	024/50	134 253	135 435
					0 – 6	230/50	134 255	135 437
	6,0	G 3/8	0,55	10	0 – 0,75	024/DC	134 256	135 438
					0 – 2,5	024/50	134 257	135 439
					0 – 2,5	230/50	134 259	135 441

[1] Измерение при температуре +20°C, давлении на выходе клапана 1 барг[2] и свободном выходе.
[2] Избыточное давление относительно атмосферного.

Таблица для заказа клапанов

6013 Клапаны в высокотемпературном исполнении (до +180°C), уплотнение седла из PTFE, корпус из латуни

Разъем в объем поставки не входит (см. комплектующие)

Корпус из латуни с седлом из нержавеющей стали

(катушка из эпоксида)

Функция	Сечение [мм]	Присоединение	Расход воды Kv [м³/ч] [1]	Мощность катушки [Вт]	Druckbereich [bar]	Напряжение/ частота [В/Гц]	№ заказа
A 2/2-ходовой клапан, н/з 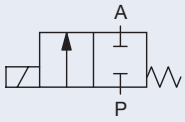	2,0	G 1/4	0,12	8	0 – 12	024/DC	136 015
					0 – 25	024/50	136 016
					0 – 25	230/50	136 018
	3,0	G 1/4	0,23	10	0 – 6	024/DC	136 019
					0 – 10	024/50	136 020
					0 – 10	230/50	136 022
		G 3/8	0,23	10	0 – 8	024/DC	136 023
					0 – 14	024/50	136 024
					0 – 14	230/50	136 026

[1] Измерение при температуре +20°C, давлении на выходе клапана 1 барг[2] и свободном выходе.
[2] Избыточное давление относительно атмосферного.

Таблица для заказа клапанов для стандартных температур и питания DC, импульсное исполнение

Все клапаны с катушкой 32 мм (AC10), в импульсном исполнении, с уплотнением FKM, классом термоизоляции H (катушка из эпоксида), температура среды -10°C ... +120°C, без ручного переключателя и разъема

Функция	Присоединение	Сечение [мм]	Расход воды Kv [м³/ч] [1]	Диапазон давления [бар][2]	Электрическая мощность DC (горячая/холодная катушка) [Вт]	№ заказа для напряжения/частоты [В/Гц] 012/DC	024/DC
A 2/2-ходовой клапан 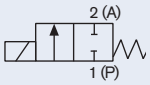	**Корпус из латуни**						
	Фланец	2,0	0,12	0-16	7	209 266	209 272
		2,5	0,16	0-10	7	209 267	209 273
		3,0	0,23	0-6	7	209 268	209 274
	G 1/8	2,0	0,12	0-16	7	209 269	209 275
		2,5	0,16	0-10	7	209 270	209 276
		3,0	0,23	0-6	7	209 271	209 277

[1] Измерение при температуре +20°C, давлении на выходе клапана 1 барг[2] и свободном выходе.
[2] Избыточное давление относительно атмосферного.

Внимание: разъем заказывается отдельно, см. таблицу для заказа комплектующих на стр. 8 и отдельное описание типа 2508.

Управление для импульсного исполнения с помощью смены полярности

Полярность (указана на катушке)	**Описание**	**Расположение клемм**
- switch ON +	Клапан (седло P) открывается	(+) на клемме 2 и (-) на клемме 1 (см. ниже)
+ switch OFF -	Клапан (седло P) закрывается	(+) на клемме 1 и (-) на клемме 2 (см. ниже)

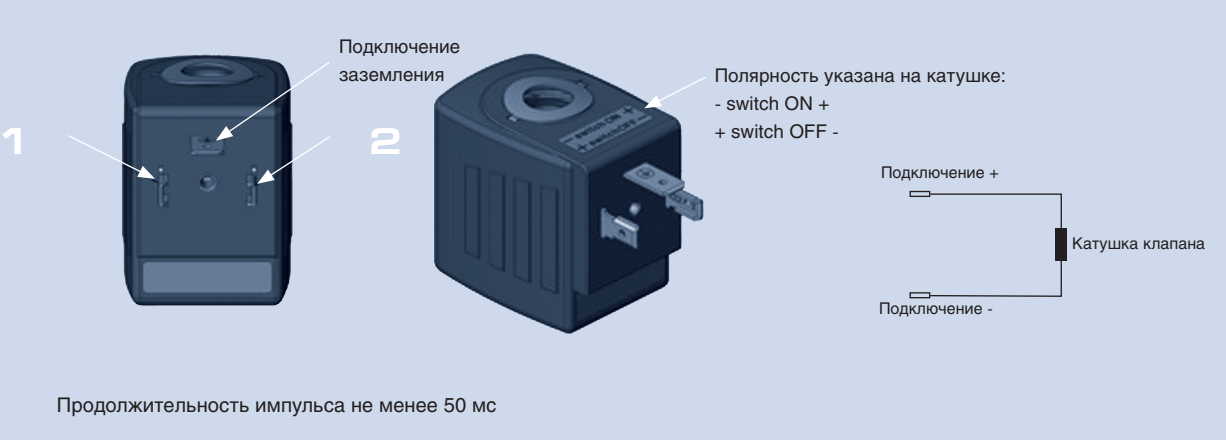

Внимание: используйте только разъемы без электропроводки для импульсного исполнения!

bürkert

Технические характеристики - аналитическое исполнение

Аналитическое исполнение	Рабочие жидкости не подвергаются загрязнению
Предельное значение остаточного углерода	< 0,2 мг/дм^2
Допустимая утечка среды	10^{-4} мбар л/с • нейтральные среды, не вступающие в контакт с корпусом и уплотнениями • технический вакуум
Электроподключение	По DIN EN 175301-803 A (ранее DIN43650) для разъема типа 2508 (см. комплектующие)
Указание по монтажу	Не использовать жиры или силикон в качестве вспомогательных материалов

Электромагнитный клапан для особых потребностей

Это исполнение особенно хорошо подходит для переключения высокочистых газов и жидкостей. Все детали, вступающие в контакт со средой, подвергаются дополнительной очистке, что предотвращает загрязнение среды. Монтаж осуществляется в условиях чистых помещений.

Проверка герметичности прово-дится при помощи гелиевого течеискателя, мин. 10^{-4} мбар л/с.

Таблица для заказа клапанов (другие исполнения по запросу)

6013A Аналитические клапаны с корпусом из латуни и уплотнением FKM (катушка из полиамида)

Разъем в объем поставки не входит (см. комплектующие)

Функция	Сечение [мм]	Присоединение	Расход водыKv [м^3/ч] [1]	Диапазон давления [бар]	Мощность катушки [Вт]	Вес [г]	Напряжение/ частота [В/Гц]	№ заказа
A 2/2-ходовой клапан, н/з	2,0	G 1/8	0,12	0-12	8	325	24/DC	137 826
				0-25			230/50	137 827
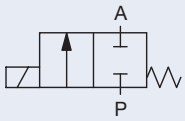	2,5	G1/8	0,16	0-10	8	325	24/DC	137 828
				0-16			230/50	137 829
	3,0	G 1/4	0,23	0-6	8	430	24/DC	137 830
				0-10			230/50	137 831
	4,0	G 1/4	0,30	0-2	8	430	24/DC	137 832
				0-4			230/50	137 833

6013A Аналитические клапаны с корпусом из нержавеющей стали и уплотнением FKM (катушка из полиамида)

Разъем в объем поставки не входит (см. комплектующие)

Функция	Сечение [мм]	Присоединение	Расход водыKv [м^3/ч] [1]	Диапазон давления [бар]	Мощность катушки [Вт]	Вес [г]	Напряжение/ частота [В/Гц]	№ заказа
A 2/2-ходовой клапан, н/з	2,0	G 1/8	0,12	0-12	8	325	24/DC	137 818
				0-25			230/50	137 819
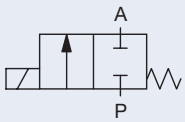	2,0	G1/4	0,12	0-12	8	430	24/DC	137 820
				0-25			230/50	137 821
	3,0	G 1/4	0,23	0-6	8	430	24/DC	137 822
				0-10			230/50	137 823
	4,0	G 1/4	0,30	0-2	8	500	24/DC	137 824
				0-4			230/50	137 825

[1] Измерение при температуре +20°C, давлении на выходе клапана 1 барг[2] и свободном выходе.
[2] Избыточное давление относительно атмосферного.

Внимание: разъем заказывается отдельно, см. таблицу для заказа комплектующих на стр. 8 и отдельное описание типа 2508.

Размеры [мм]

Вид без разъема

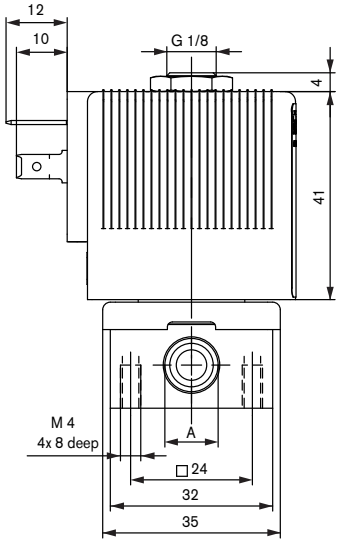

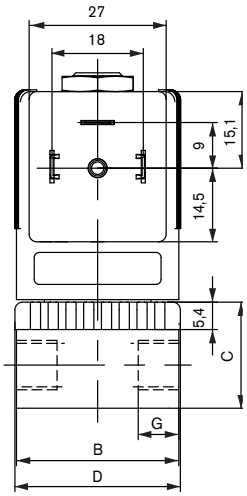

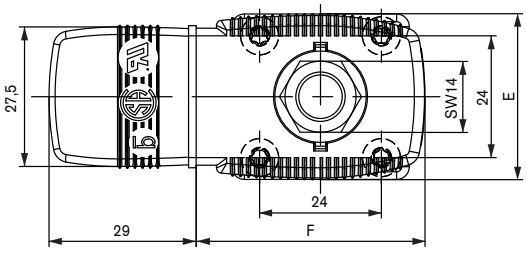

Фланцевое исполнение
Вид снизу

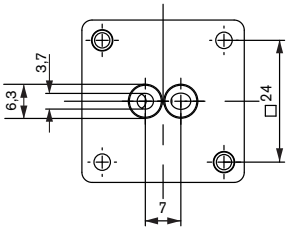

Исполнение с присоединением G3/8

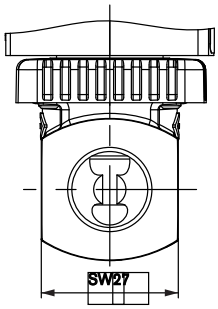

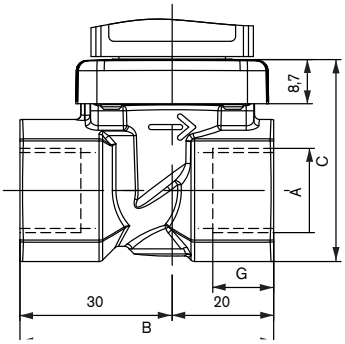

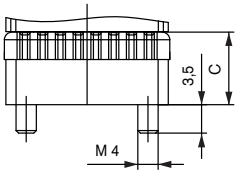

Присоединение	Размеры корпуса [мм]					Ширина катушки	Глубина катушки
	A	B	C	D	G	E [мм]	F [мм]
G1/8	G1/8	32	20,8	32,6	8	32 (8 Вт)	45 (8 Вт)
G1/4	G1/4	46	26,8	49	12	32 (8 Вт)	45 (8 Вт)
G3/8	G3/8	50	39,8	49	12	40 (10 Вт)	51 (10 Вт)
Фланец	–	32	14,3	32,6	–	32 (8 Вт)	45 (8 Вт)

Блочный монтаж

Одинарная монтажная плита

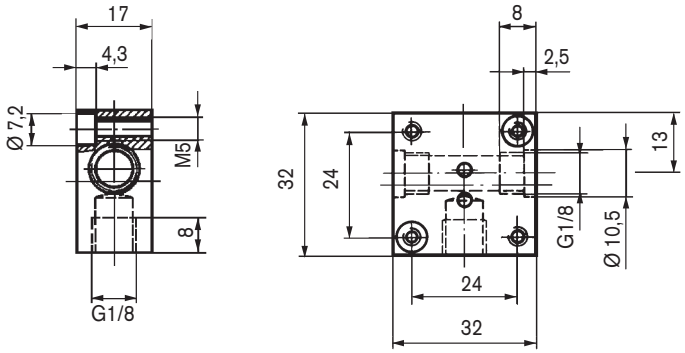

Модульная монтажная плита

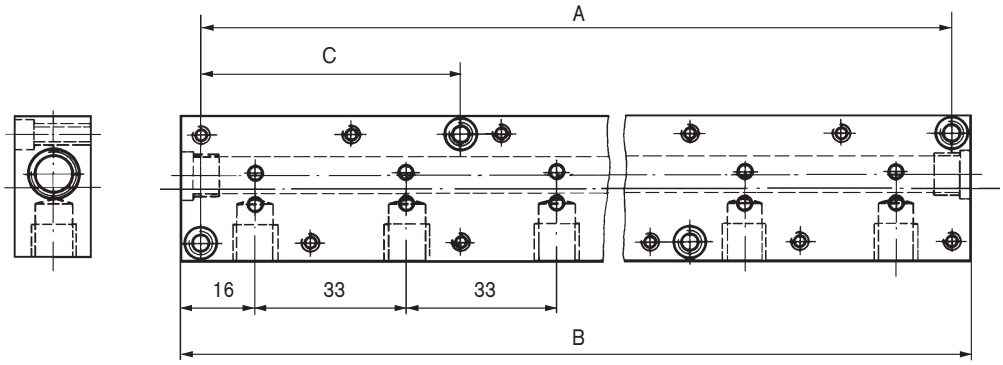

Таблица для заказа монтажных плит

Обозначение	Количество клапанов				№ заказа
Одинарная монтажная плита	из алюминия				005 020
Модульная монтажная плита	из алюминия	Расстояние между отверстиями A [мм]	Общая длина B [мм]	Расстояние между отверстиями C [мм]	
	2	57	65	–	005 023
	3	90	98	–	005 286
	4	123	131	–	005 287
	5	156	164	57	005 035
	6	189	197	57	005 038
	8	255	263	90	005 386
	10	321	329	90	005 764
Вставной ниппель	С о-образными кольцами для соединения монтажных плит				005 040
Крышка	С винтами и о-образным кольцом для перекрытия свободных посадочных мест для клапанов				005 630

При блочном монтаже обращайте внимание на допустимое время срабатывания (исполнения 5 Вт с продолжительностью включения 100% - по запросу или исполнения 8 Вт с продолжительностью включения 60%).
Подключение давления на монтажной плите обозначено буквой P (R), выход - буквой A (B). Соединять только подключения с одинаковыми обозначениями.
2/2-ходовый клапаны типа 6013 могут эксплуатироваться вместе с 3/2-ходовыми клапанами типа 6014, функция C (не D и T!) на одной монтажной плите, если совпадает рабочее давление, указанное на типовой табличке. Монтажные плиты должны составляться с учетом функции клапанов.
Вставной ниппель с о-образными кольцами служат для соединения подключений P (R).

Внимание!
Закройте неиспользуемые открытые присоединения крышкой (см. комплектующие). Закрепите монтажную плиту на несущей рейке.

Таблица для заказа комплектующих

В объем поставки разъема входит плоское уплотнение и крепежный винт.
Другие исполнения разъемов по DIN EN 175301-803 (ранее DIN43650) см. в техпаспорте типа 2508.

Исполнение	Напряжение	№ заказа
Без проводки	0-250 В	008 376
Со светодиодом	12-24 В	008 360
Со светодиодом и варистором	12-24 В	008 367
Со светодиодом и варистором	200-240 В	008 369
С инвертором [1)]	24V DC	по запросу
Другие варианты	см. техпаспорт типа 2508	

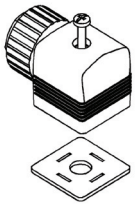

Разъем типа 2508
по DIN EN 175301-803
(ранее DIN43650)

[1)] Розетка инвертора оснащена электроникой, обеспечивающей адаптацию к 3-проводному управлению.
Вход: 3-проводная техника, общий полюс “-” , два раздельных полюса “+”.
Выход: соответствующий импульсному исполнению типа 6013/6014

Другие исполнения по запросу

Разрешения
Исполнение Ex
UL / UR / CSA
ATEX
FM / CSA-EX Div 1/2
Директива для газового оборудования класс A, группа 2

Присоединение
Резьбовое NPT, Rc

Напряжение
Другие напряжение

Материал
Уплотнение из EPDM

Давление
Клапаны с более высокой мощностью катушек для более высокого давления

Больше информации о продукции компании Bürkert смотрите на сайте →

Мы с удовольствием проконсультируем вас при нестандартных решениях.

Права на технические изменения защищены.
© Christian Bürkert GmbH & Co. KG

0908/7_DE-de_00890531

Соленоидный клапан прямого действия, фланцевая установка 16 мм шириной

Тип 6106
(3/2-ходовой)

ДУ 0.6 мм; 0 - 8 бар; фланец BURKERT; расход: 8.5 л/мин

Преимущества

- **II 2G EEx-ia-IIC T6 соответствует PTB01 ATEX 2175**
- **Простая конструкция, прочная и работающая без трения**
- **Длительный срок службы при отсутствии смазки**
- **Компактный размер**
- **ПЛК-совместимый; низкая мощность и высокое напряжение отпускания**
- **Пригодный для работы в техническом вакууме**

Конструкция / Функции

Клапан состоит из пластмассового корпуса, арматура коромысла без трения, с пружиной и катушкой постоянного тока. Плита из нержавеющей стали герметично изолирует жидкость от привода.

Коромысло нового типа попеременно открывает или закрывает два соединителя при переключении. С их помощью все функции цепи 3/2 могут выполняться посредством применения давления или стравливания дополнительного соединения на выходе.

Комплект пружин в обесточенном положении.

Простая конструкция позволяет клапанам переключаться с минимальным движением коромысла в сочетании с износостойкостью при условиях отсутствия смазки.

Гладкая внешняя поверхность клапана предотвращает от налипания частиц грязи.
Клапаны могут приводиться в действие посредством ПЛК с низким электропотреблением .

Ручное управление облегчает техническое обслуживание и ввод в эксплуатацию клапана.

Области применения

Текучие среды.

- Промасляный, безмасляный сухой воздух
- Нейтральные газы
- Для технического вакуума

Области применения

- Одинарный клапан прямого действия
- Управляющий клапан
- Управление приводом
- Логистическая управляющая схема
- Коллектор в сборе

bürkert
Easy Fluid Control Systems

Соленоидный клапан прямого действия, фланцевая установка 16 мм шириной

Тип 6106
(3/2-ходовой)

Технические данные

Функции цепи

C 3/2-ходовой клапан, в выключенном состоянии, разъем A обезгажен

Символ

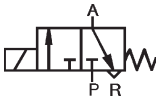

Specifications

Проход DN [мм]	Значение QNnрасхода воздуха[2] P→A BURKERT	Модульное B→R BURKERT	Диапазон давлений[1] [бар]	Вес [г]	Потребление энергии [Вт]
0,6	8,5	9,5	0 - 8	60	0,5

[1] Все указанные величины давления являются избыточным давлением относительно атмосферного давления.
[2] Измерено при давлении на входе 6 бар и перепадом давлений 1 бар и +20 °C.

Спецификация клапана

Материал корпуса	ПА (полиамид)
Материал уплотнения	Фтор-каучук
Изолирующая пластина между	корпусом и катушкой
Текучие среды	со смазкой, без смазки, сухой воздух, нейтральные газы, для технического вакуума
Макс. вязкость	приблизительно 21 мм^2/с
Температура окружающей среды	–10 - +55 °C
Температура жидкости	–10 - +55 °C
Присоединение	BURKERT-соединение через нижнюю часть

Время срабатывания[3]	
Открытие	70 мс
Закрытие	70 мс

[3] Время срабатывания 3/2-ходового клапана определяет ся с помощью остаточного объема, примерно 1 см 3. Время измерено на выходе A с момента включения до повышения давления до 90% /падения давления до 10%.
Время задержки: Время от электрического включения до начала изменения давления.

Спецификация соленоида

Номинальное напряжение	24 В постоянного тока (энергопитание)
Допустимое отклонение напряжения	±10 %
Потребление мощности	0.5 Вт (оптимальный рабочий ток > 29 мА)
Напряжение отпускания (для переключающегося коромысла)	как минимум 0.15 x номинал напряжения (по нормам VDE 0580)
Электрическое управление	ПЛК-управляемый
Количество циклов	600 циклов в мин
Рабочий цикл	100% непрерывный режим
Категория	IP 65 с кабельным разъемом
Тип защиты	II 2G EEx ia IIC T6 PTB01 ATEX 2175
Электрическое соединение	
Стандарт:	разъемы сверху в соответствии с DIN EN 175301-803 (не используйте разъемы со светодиодами или электрические схемы)

Электрические характеристики

Подача питания только от се ртифицированных искробезопасных электрических цепей со следующими макс. значениями:

Макс. безопасное напряжение	U = 35 В
Макс. безопасный ток	I = 0.9 A
Потребление энергии для блочного монтажа	P = 0.7 Вт (T5) (температура окружающей среды +60 60 °C)
Потребление энергии для одиночного монтажа	P = 0.8 Вт (T5) (температура окружающей среды +70 °C)

Установка / комплектующие

Установка	в соответствии с требованиями, но предпочтительно вертикальное положение системы соленоидов
Система трубопроводов	с общей подачей давления макс. 12 клапанов на специальном трубопроводе (комплектующие)
Интервал катушки	16,5 мм

Размеры [мм]

Тип 6106 с фланцем Burkert, концевые соединители наверху

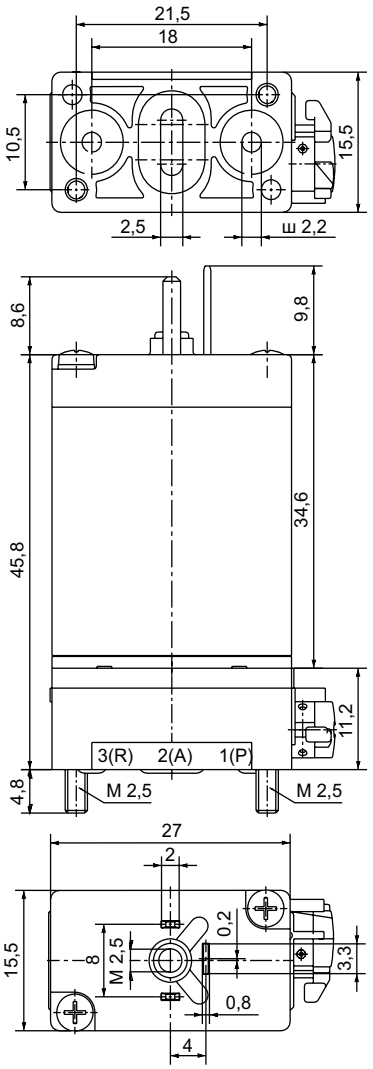

Единичный коллектор для фланца Burkert

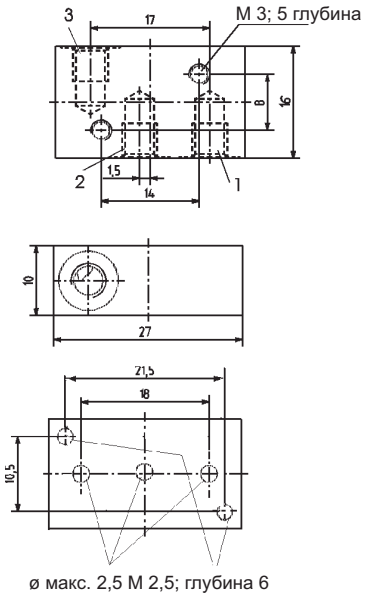

Комплексный коллектор для фланца Burkert

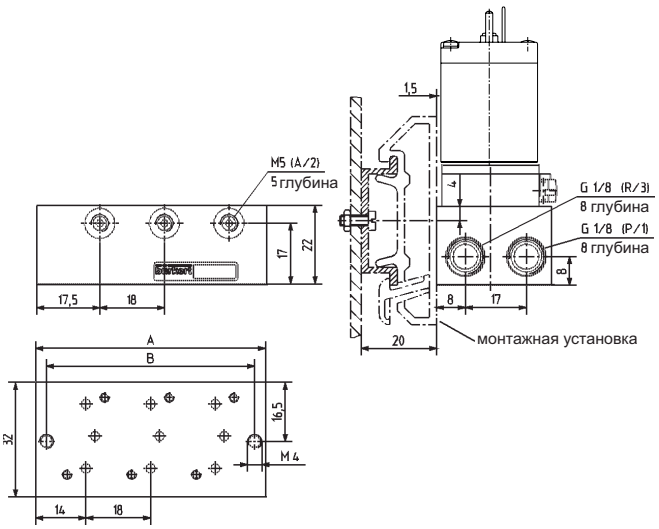

Модуль для вставного соединения

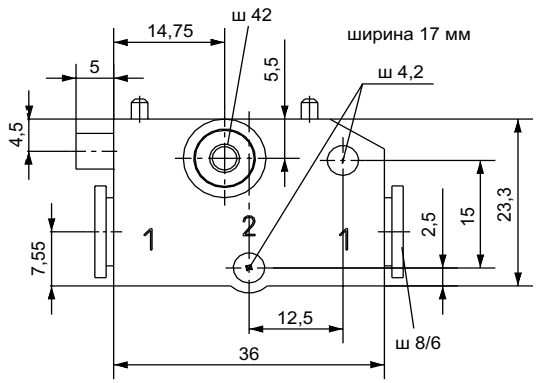

Таблица заказа (Другие версии по запросу)

Исполнение с концевым соединителем наверху, полиамидным корпусом и уплотнением FKM.
В комплект поставки входят 2 установочных винта M2.5 x 16; **без кабельной вилки** (см. комплектующие)

Функция клапана	Ду [мм]	Значение Q_{Nn} расхода воздуха [л/мин] 1> 2	[л/мин] 2> 3	Давление [бар]	Присоединение	Мин. ток [мА]	Внутр. сопротивление [Ω] @ 20°C	Номер изделия
C	0.6	8.5	9.5	0 - 8	BURKERT	29	320	139 272 D

Таблица заказа комплектующих

Наименование	Характеристики	Номер изделия
Кабельная вилка типа 2506	без проводов, 0-250 В	008 353 P
Единичный коллектор BURKERT	ширина 16 мм, разъемное соединение M5	623 873 V
Единичный коллектор BURKERT	ширина 16 мм, разъемное соединение G1/8	634 917 L

Таблица заказа коллекторов
Комплексные коллекторы (материал: алюминий);
для основания Burkert; интервал для катушки 18 мм

Коллектор	A [мм]	B [мм]	Номер изделия
2 Станция	46	40	629 500 J
3 Станция	64	58	629 169 R
4 Станция	82	76	629 501 F
5 Станция	100	94	629 502 G
6 Станция	118	112	629 503 H
7 Станция	136	130	629 504 A
8 Станция	154	148	629 505 B
9 Станция	172	166	629 890 H
10 Станция	190	184	629 919 H
11 Станция	208	202	007110X
12 Станция	226	220	629 920 E
Комплект для подключения DIN-рейка TS 35 x 7,5 мм			629 254 N
Заглушка			629 327 F

bürkert
FLUID CONTROL SYSTEMS

2/2-ходовой электромагнитный клапан для жидкостей

- Низкий уровень шума и защита от гидроудара
- Исполнение HP00 для жидкостей и газов без перепада давления
- Повышенная производительность благодаря конструкции мембраны и корпуса

Тип 6213 - возможные комбинации

Тип 2508
Кабельный разъем

Клапан типа 6213 - это 2/2-ходовой нормально закрытый электромагнитный клапан с подпружиненной мембраной. Это универсальный клапан для жидкостей. Для полного открытия необходимо минимальное дифференциальное давление 0,5 бар.

Функция A

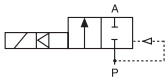

2/2-ходовой электромагнитный клапан, н/з, с 2-ходовым сервоуправлением

Технические характеристики	
Сечение	Ду 10 - 40 мм; HP00: Ду 13 - 20
Материал корпуса	Латунь по DIN EN 50930-6, нержавеющая сталь 1.4408 (316), никелированная латунь (5 мкм)
Внутренние части клапана	
Корпус из латуни	Латунь, нержавеющая сталь и пластик (ПФС)
Корпус из нерж. стали	Нержавеющая сталь и пластик (ПФС)
Уплотнения	NBR, FKM, EPDM (HP00 - NBR по запросу)
Среды	
NBR	Нейтральные жидкости, вода, гидравлическое масло, масла без примесей
FKM	Моющие средства, горячие масла с примесями
EPDM	Жидкости без содержания масел и жиров
Температура окр. среды	макс. +55°C
Температура среды	
NBR	-10 ... +80°C
FKM	0 ... +90°C с катушкой из полиамида / 0 - 120°C с катушкой из эпоксида
EPDM	-30 ... +90°C с катушкой из полиамида -30 ... +100°C с катушкой из эпоксида
Напряжение	Стандартное: 024/DC, 024/50, 230/50, 110/50, 120/60 HP00: 24 В (50-60 Гц), 230 В (50-60 Гц)
Отклонение напряжения	±10%
Режим работы	Непрерывный, продолжительность включения 100%
Электроподключение	Штекеры по DIN EN 175301-803 Form A (ранее DIN 43650) для кабельного разъема типа 2508 (см. таблицу для заказа комплектующих)
Класс защиты	IP 65 с кабельным разъемом
Положение при монтаже	Любое, предпочтительно приводом вверх

Время срабатывания[1)]	0,1 - 4 с (в зависимости от сечения и дифференциального давления)

[1)] Замеры на выходе клапана при 6 бар и +20°C
Открытие: рост давления от 0 до 90%
Закрытие: сброс давления от 100 до 10%

bürkert

Технические характеристики

Потребляемая мощность

Сечение ДУ	Присоединение	Размер катушки - ширина [мм]		Потребляемая мощность [1]			Класс изоляции катушки [2]		Вес, латунь [кг]	
				Пуск	Работа (горячая катушка)		Уплотнение FKM	Уплотнение NBR и EPDM	Катушка AC	Катушка DC
		AC	DC	AC [ВА]	AC [ВА/Вт]	DC [Вт]				
10	G1/4, G3/8	32	40	34	14/8	10 (11)	H	B	0,33	0,41
10	G1/2	32	40	34	14/8	10 (11)	H	B	0,37	0,44
13	G1/2	32	40	36	14/8	10 (11)	H	B	0,46	0,54
13	G3/4	32	40	36	14/8	10 (11)	H	B	0,49	0,57
20	G3/4	32	40	38	14/8	10 (11)	H	B	0,74	0,82
20	G1	32	40	38	14/8	10 (11)	H	B	0,95	1,03
25	G1	42	65	150	37/16	28 (29)	H	H	1,6	2,2
25	G11/4	42	65	150	37/16	28 (29)	H	H	1,7	2,3
40	G11/2	42	65	190	37/16	28 (29)	H	H	3,2	3,7
40	G2	42	65	190	37/16	28 (29)	H	H	3,38	3,9

HP00 – потребляемая мощность

Сечение ДУ	Присоединение	Размер катушки - ширина [мм]	Потребляемая мощность [1]			Класс изоляции катушки [2]		Вес, латунь [кг]	
			Пуск	Работа (горячая катушка)		Уплотнение FKM	Уплотнение NBR и EPDM	Катушка AC	Катушка DC
		AC/DC	AC [ВА]	AC [ВА/Вт]	DC [Вт]				
13	G1/2	42	125	37/16	16 (21)	H	H	0,80	0,81
13	G3/4	42	125	37/16	16 (21)	H	H	0,86	0,87
20	G3/4	42	140	37/16	16 (21)	H	H	1,13	1,14
20	G1	42	140	37/16	16 (21)	H	H	1,30	1,31

[1] Значения в скобках при температуре катушки 20°C
[2] H - эпоксидная катушка, B - полиамидная катушка

Характеристики материалов

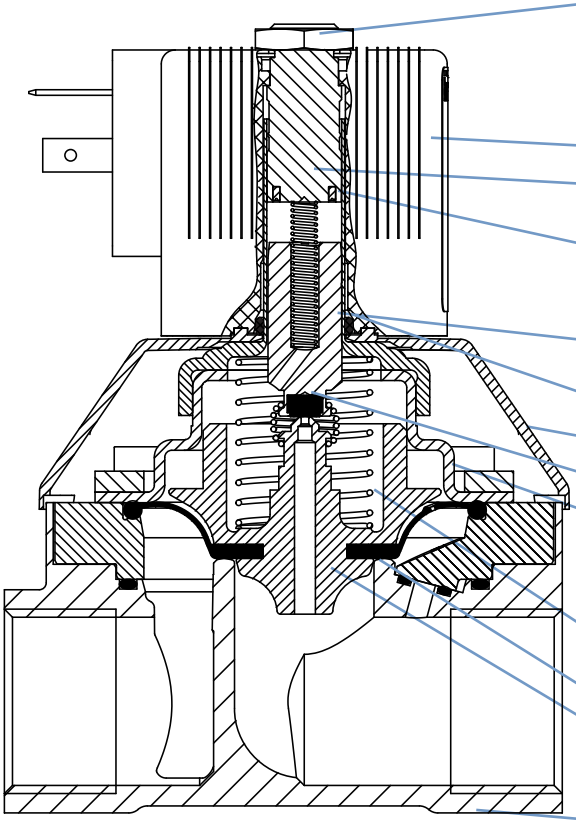

Гайка:
Исп. из латуни: сталь (пассивированная по RoHS)
Исп. из нерж. стали: 1.4305 с покрытием PTFE

Катушка: полиамид или эпоксид

Сердечник:
Ду 10-40 мм: 1.4113

Короткозамык. кольцо: (только для напряжения AC)
Корпус из латуни: медь (Cu)
Корпус из нерж. стали: серебро (Ag)

Магнитный сердечник:
Ду 10-40 мм: 1.4113

О-образные кольца: FKM

Крышка: PA6

Уплотнение сердечника: NBR, FKM, EPDM

Крышка:
Ду 10-25 мм 1.4301
Ду 40 мм латунь, никелированная латунь (5мкм), нерж. сталь 1.4408

Пружина: 1.4310

Мембрана: NBR, FKM, EPDM

Держатель мембраны: ПФС GF40 в комбинации латунью или компонентами из нерж. стали

Корпус клапана: латунь, никелированная латунь (5 мкм), нерж. сталь 1.4408

Размеры [мм]

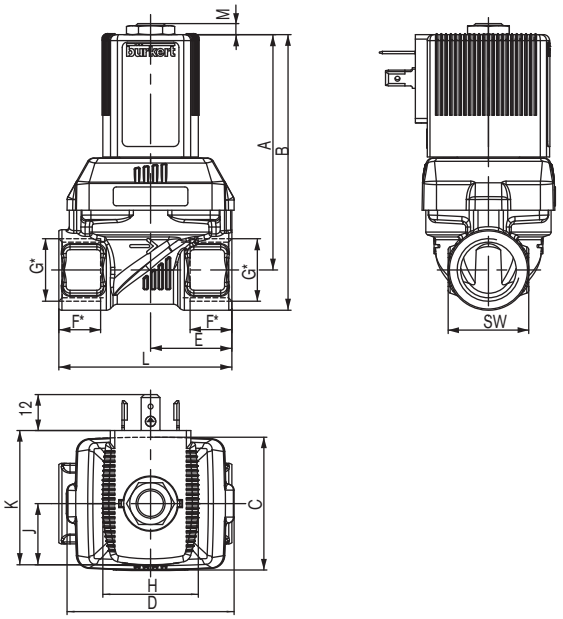

Размеры (катушка AC, 32 мм)

Ду	A	B	C	D	E (MS/VA)	* G F1	* G G1	* NPT F2	* NPT G2	* Rc F3	* Rc G3	H	J	K	L (MS/VA)	SW	M
10	67,4	78,4	36	46	22	12	G 1/4	10	NPT 1/4	9,7	Rc 1/4	32	20,5	45	50	22	3,7
	67,4	78,4			22	12	G 3/8	10,3	NPT 3/8	10,1	Rc 3/8						
	69,4	82,9			24,5	14	G1/2	13,7	NPT 1/2	13,2	Rc 1/2				50/55	27	
13	78,9	92,4	44,5	56	27,2/32,5	14	G 1/2	13,7	NPT 1/2	13,2	Rc 1/2	32	20,5	45	58/65	27	3,7
	80,9	96,9			32,5	16	G 3/4	14	NPT 3/4	14,5	Rc 3/4				65	32	
20	93,4	109,4	65	76	37	16	G 3/4	14	NPT 3/4	14,5	Rc 3/4	32	20,5	45	80	32	3,7
	95,9	116,4			37.5	18	G 1	16,8	NPT 1	16,8	Rc 1				80	41	

Размеры (катушка DC, 40 мм)

Ду	A	B	C	D	E (MS/VA)	* G F1	* G G1	* NPT F2	* NPT G2	* Rc F3	* Rc G3	H	J	K	L (MS/VA)	SW	M
10	67,4	78,4	36	46	22	12	G 1/4	10	NPT 1/4	9,7	Rc 1/4	40	23,5	51	50	22	3,7
	67,4	78,4			22	12	G 3/8	10,3	NPT 3/8	10,1	Rc 3/8						
	69,4	82,9			24,5	14	G 1/2	13,7	NPT 1/2	13,2	Rc 1/2				50/55	27	
13	79,3	92,8	44,5	56	27,2/32,5	14	G 1/2	13,7	NPT 1/2	13,2	Rc 1/2	40	23,5	51	58/65	27	3,7
	81,3	97,3			32,5	16	G 3/4	14	NPT 3/4	14,5	Rc 3/4				65	32	
20	93,8	109,8	65	76	37	16	G 3/4	14	NPT 3/4	14,5	Rc 3/4	40	23,5	51	80	32	3,7
	96,3	116,8			37.5	18	G 1	16,8	NPT 1	16,8	Rc 1				80	41	

Размеры (катушка AC, 42 мм / DC, 65 мм)

Ду	A	B	C	D	E (MS/VA)	* G F1	* G G1	* NPT F2	* NPT G2	* Rc F3	* Rc G3	H	J	K	L (MS/VA)	SW	M
40	158,3	193,3	104,5	177	64	24	G 2	17,6	NPT 2	23,4	Rc 2	65	37,5	72	132	70	7
	152,3	182,3			61	22	G 1 1/2	17,3	NPT 1 1/2	19,1	Rc 1 1/2				126	60	
25	141,3	166,3	77	88	46	20	G 1 1/4	17,3	NPT 1 1/4	19,1	Rc 1 1/4	65	37,5	72	95	50	7
	136,3	156,8			46	18	G 1	16,8	NPT 1	16,8	Rc 1				95	41	
40	158,3	193,3	104,5	177	64	24	G 2	17,6	NPT 2	23,4	Rc 2	42	27	55,5	132	70	7
	152,3	182,3			61	22	G 1 1/2	17,3	NPT 1 1/2	19,1	Rc 1 1/2				126	60	
25	141,3	166,3	77	88	46	20	G 1 1/4	17,3	NPT 1 1/4	19,1	Rc 1 1/4	42	27	55,5	95	50	7
	136,3	156,8			46	18	G 1	16,8	NPT 1	16,0	Rc 1				95	41	

Размеры [мм] *(продолжение)*

Исполнение HP 00
Размеры (катушка 42 мм)

Ду	A	B	C	D	E (MS/VA)	* G F1	* G G1	* NPT F2	* NPT G2	* Rc F3	* Rc G3	H	J	K	L (MS/VA)	SW	M
20	119,3	139,8	65	76	37,5	18	G 1	16,8	NPT 1	16,8	Rc 1	42	27	55,5	80	41	7
	116,8	132,8			37	16	G 3/4	14	NPT 3/4	14,5	Rc 3/4					32	
13	104,3	120,3	44,5	56	32,5	16	G 3/4	14	NPT 3/4	14,5	Rc 3/4				65	32	
	102,6	115,6			27,2/32,5	14	G 1/2	13,7	NPT 1/2	13,2	Rc 1/2				58/65	27	
					27,2/32,5										58/65	27	

bürkert

Таблица для заказа клапанов (другие исполнения по запросу)

Клапаны с корпусом из латуни

Функция	Присоединение	Сечение [мм]	Расход воды [м³/ч] 1)	Диапазон давления [бар] 2)	Вес [кг] DC 3)	№ заказа для напряжения/частоты [В/Гц] 024/DC	024/50	230/50
Ду 10-40 мм								
A 2/2-ходовой клапан, н/з 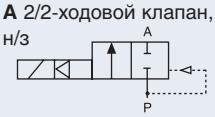	**Корпус из латуни, мембрана NBR, катушка из полиамида, температура среды -10 ... +80°C**							
	G 1/4	10	1,3	0 - 10	0,3 (0,5)	221 674	221 675	221 677
	G 3/8	10	1,9	0 - 10	0,3 (0,5)	221 598	221 599	221 601
	G 1/2	10	1,9	0 - 10	0,4 (0,5)	221 606	221 607	221 609
	G 1/2	13	3,6	0 - 10	0,4 (0,5)	221 602	221 603	221 605
	G 3/4	13	3,6	0 - 10	0,5 (0,6)	221 618	221 619	221 621
	G 3/4	20	8,3	0 - 10	0,7 (0,8)	221 630	221 631	221 633
	G 1	20	8,3	0 - 10	0,9 (1,0)	221 634	221 635	221 637
	Корпус из латуни, мембрана NBR, катушка из эпоксида, температура среды -10 ... +80°C							
	G 1	25	11	0 - 10	1,6 (2,2)	227 533	221 725	221 728
	G 1 1/4	25	11	0 - 10	1,7 (2,3)	227 534	221 729	221 732
	G 1 1/2	40	30	0 - 10	3,2 (3,7)	227 539	221 750	221 753
	G 2	40	30	0 - 10	3,4 (3,9)	227 541	221 754	221 757
	Корпус из латуни, мембрана FKM, катушка из эпоксида, температура среды 0 ... +120°C							
	G 1/4	10	1,3	0 - 10	0,3 (0,5)	221 678	221 679	221 681
	G 3/8	10	1,9	0 - 10	0,3 (0,5)	221 610	221 611	221 613
	G 1/2	10	1,9	0 - 10	0,4 (0,5)	221 614	221 615	221 617
	G 1/2	13	3,6	0 - 10	0,4 (0,5)	221 622	221 623	221 625
	G 3/4	13	3,6	0 - 10	0,5 (0,6)	221 626	221 627	221 529
	G 3/4	20	8,3	0 - 10	0,7 (0,8)	221 638	221 639	221 641
	G 1	20	8,3	0 - 10	0,9 (1,0)	221 642	221 643	221 645
	G 1	25	11	0 - 10	1,6 (2,2)	227 537	221 733	221 736
	G 1 1/4	25	11	0 - 10	1,7 (2,3)	227 538	221 737	221 740
	G 1 1/2	40	30	0 - 10	3,2 (3,7)	227 544	227 724	227 726
	G 2	40	30	0 - 10	3,4 (3,9)	227 545	227 728	227 730
	Корпус из латуни, мембрана EPDM, катушка из полиамида, температура среды -30 ... + 90°C							
	G 1/4	10	1,3	0 - 10	0,3 (0,4)	221 670	221 671	221 673
	G 3/8	10	1,9	0 - 10	0,3 (0,4)	221 646	221 647	221 649
	G 1/2	10	1,9	0 - 10	0,4 (0,5)	221 650	221 651	221 653
	G 1/2	13	3,6	0 - 10	0,4 (0,5)	221 654	221 655	221 657
	G 3/4	13	3,6	0 - 10	0,5 (0,6)	221 658	221 659	221 661
	G 3/4	20	8,3	0 - 10	0,7 (0,8)	221 662	221 663	221 665
	G 1	20	8,3	0 - 10	0,9 (1,0)	221 666	221 667	221 669
	Корпус из латуни, мембрана EPDM, катушка из эпоксида, температура среды -30 ... + 100°C							
	G 1	25	11	0 - 10	1,6 (2,2)	227 535	221 717	221 720
	G 1 1/4	25	11	0 - 10	1,7 (2,3)	227 536	221 721	221 724
	G 1 1/2	40	30	0 - 10	3,2 (3,7)	227 542	221 741	221 745
	G 2	40	30	0 - 10	3,4 (3,9)	227 543	221 746	221 749
Исполнение HP00, Ду 13-20 мм								
A 2/2-ходовой клапан, н/з 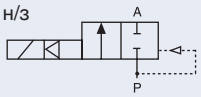	**Корпус из латуни, мембрана NBR, катушка из эпоксида, температура среды -10 ... +80°C**							
	G 1/2	13	3,6	0 - 10	0,8	178 900	178 899	178 902
	G 3/4	13	3,6	0 - 10	0,9	221 685	221 684	221 686
	G 3/4	20	8,3	0 - 10	1,3	178 907	178 906	178 908
	G 1	20	8,3	0 - 10	1,4	178 910	178 909	178 911
	Корпус из латуни, мембрана FKM, катушка из эпоксида, температура среды 0 ... +120°C							
	G 1/2	13	3,6	0 - 10	0,8	221 706	221 705	231 574
	G 3/4	13	3,6	0 - 10	0,9	221 709	221 708	221 710
	G 3/4	20	8,3	0 - 10	1,3	221 712	221 711	221 713
	G 1	20	8,3	0 - 10	1,4	221 715	221 714	221 716
	Корпус из латуни, мембрана EPDM, катушка из эпоксида, температура среды -30 ... + 100°C							
	G 1/2	13	3,6	0 - 10	0,8	221 694	221 593	221 695
	G 3/4	13	3,6	0 - 10	0,9	221 697	221 696	221 698
	G 3/4	20	8,3	0 - 10	1,3	208 422	221 699	189 592
	G 1	20	8,3	0 - 10	1,4	221 703	221 702	221 704

1) Замеры при +20°C, давлении 1 бар2) на входе клапана и свободном истечении.
2) Давление [бар]: избыточное давление относительно атмосферного.
3) Значения в скобках действуют для веса в исполнении DC.

Обратите внимание: кабельный разъем заказывается отдельно (см. таблицу для заказа комплектующих и техпаспорт типа 2508).

Таблица для заказа клапанов (другие исполнения по запросу)

Клапаны с корпусом из нержавеющей стали

Функция	Присоединение	Сечение [мм]	Расход воды [м³/ч] 1)	Диапазон давления [бар] 2)	Вес [кг] DC 3)	№ заказа для напряжения/частоты [В/Гц] 024/DC	024/50	230/50
Ду 10-40 мм								
A 2/2-ходовой клапан, н/з 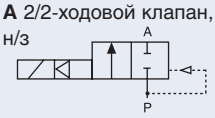	**Корпус из нержавеющей стали, мембрана NBR, катушка из полиамида, температура среды -10 ... +80°C**							
	G 3/8	10	1,9	0 - 10	0,3 (0,5)	222 150	222 151	222 152
	G 1/2	13	3,6	0 - 10	0,4 (0,5)	222 156	222 157	222 158
	G 3/4	20	8,3	0 - 10	0,7 (0,8)	222 168	222 169	222 170
	G 1	20	8,3	0 - 10	0,9 (1,0)	222 171	222 172	222 173
	Корпус из нержавеющей стали, мембрана NBR, катушка из эпоксида, температура среды -10 ... +80°C							
	G 1	25	11	0 - 10	1,6 (2,2)	227 546	228 429	222 193
	G 1 1/4	25	11	0 - 10	1,7 (2,3)	227 547	228 432	222 197
	G 1 1/2	40	30	0 - 10	3,2 (3,7)	227 552	228 435	222 201
	G 2	40	30	0 - 10	3,4 (3,9)	227 554	228 438	222 205
	Корпус из нержавеющей стали, мембрана FKM, катушка из эпоксида, температура среды 0 ... +120°C							
	G 3/8	10	1,9	0 - 10	0,3 (0,5)	221 758	221 759	221 781
	G 1/2	13	3,6	0 - 10	0,4 (0,5)	221 762	221 763	221 765
	G 3/4	20	8,3	0 - 10	0,7 (0,8)	222 122	222 123	222 125
	G 1	20	8,3	0 - 10	0,9 (1,0)	222 126	222 127	222 129
	G 1	25	11	0 - 10	1,6 (2,2)	227 550	228 430	222 143
	G 1 1/4	25	11	0 - 10	1,7 (2,3)	227 551	228 433	222 145
	G 1 1/2	40	30	0 - 10	3,2 (3,7)	227 557	228 436	222 147
	G 2	40	30	0 - 10	3,4 (3,9)	227 558	228 439	222 149
	Корпус из нержавеющей стали, мембрана EPDM, катушка из полиамида, температура среды -30 ... + 90°C							
	G 3/8	10	1,9	0 - 10	0,3 (0,4)	222 153	222 154	222 155
	G 1/2	13	3,6	0 - 10	0,4 (0,5)	222 159	222 160	222 161
	G 3/4	20	8,3	0 - 10	0,7 (0,8)	222 174	222 175	222 176
	G 1	20	8,3	0 - 10	0,9 (1,0)	222 177	222 178	222 179
	Корпус из нержавеющей стали, мембрана EPDM, катушка из эпоксида, температура среды -30 ... + 100°C							
	G 1	25	11	0 - 10	1,6 (2,2)	227 548	228 431	222 195
	G 1 1/4	25	11	0 - 10	1,7 (2,3)	227 549	228 434	222 199
	G 1 1/2	40	30	0 - 10	3,2 (3,7)	227 555	228 437	222 203
	G 2	40	30	0 - 10	3,4 (3,9)	227 556	228 440	222 207
Исполнение HP00, Ду 13-20 мм								
	Корпус из нержавеющей стали, мембрана FKM, катушка из эпоксида, температура среды 0 ... +120°C							
	G 1/2	13	3,6	0 - 10	0,8	208 694	220 585	205 351
	G 3/4	13	3,6	0 - 10	0,9	222 137	222 136	222 138
	G 1	20	8,3	0 - 10	1,4	222 140	222 139	222 141
	Корпус из нержавеющей стали, мембрана EPDM, катушка из эпоксида, температура среды -30 ... + 100°C							
	G 1/2	13	3,6	0 - 10	0,8	213 132	222 166	220 589
	G 3/4	20	8,3	0 - 10	1,3	222 186	222 187	222 188
	G 1	20	8,3	0 - 10	1,4	222 189	222 190	222 191

1) Замеры при +20°C, давлении 1 бар2) на входе клапана и свободном истечении.
2) Давление [бар]: избыточное давление относительно атмосферного.
3) Значения в скобках действуют для веса в исполнении DC.

Обратите внимание: кабельный разъем заказывается отдельно (см. таблицу для заказа комплектующих и техпаспорт типа 2508).

Другие исполнения по запросу

Присоединение
NPT, Rc

Температура
Специальные температурные диапазоны

Напряжение
Другие напряжения

Разрешения
Разрешение для питьевой воды по KTW/W270

Безопасный запорный клапан по DIN EN ISO 23553-1 (с 2014 г.)

Разрешение VDE по DIN EN 60730 (VDE0631)

Защита водяным знаком

Разрешение NSF61 (с 2014 г.)

Разрешение UR (признаваемое UL) (с 2014 г.)

Разрешение UL (с 2014 г.)

Материал корпуса
Латунь, стойкая к выщелачиванию

Латунь, никелированная (5 мкм)

Таблица для заказа комплектующих

Кабельный разъем типа 2508 по DIN EN 175301-803 Form A

Проводка	Напряжение / частота	№ заказа
Нет (стандартное исполнение)	0 - 250 В AC/DC	008 376
Другие исполнения - см. техпаспорт типа 2508		

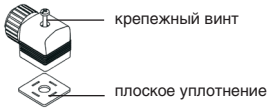

В объем поставки кабельного разъема входят плоское уплотнение и крепежный винт.
Другие исполнения - см. отдельный техпаспорт типа 2508.

По вопросам продаж и поддержки обращайтесь:

Архангельск +7 (8182) 45-71-35
Астана +7 (7172) 69-68-15
Астрахань +7 (8512) 99-46-80
Барнаул +7 (3852) 37-96-76
Белгород +7 (4722) 20-58-80
Брянск +7 (4832) 32-17-25
Владивосток +7 (4232) 49-26-85
Владимир +7 (4922) 49-51-33
Волгоград +7 (8442) 45-94-42
Воронеж +7 (4732) 12-26-70
Екатеринбург +7 (343) 302-14-75
Иваново +7 (4932) 70-02-95
Ижевск +7 (3412) 20-90-75
Иркутск +7 (3952) 56-24-09
Йошкар-Ола +7 (8362) 38-66-61
Казань +7 (843) 207-19-05
Калининград +7 (4012) 72-21-36
Калуга +7 (4842) 33-35-03
Кемерово +7 (3842) 21-56-70
Киров +7 (8332) 20-58-70
Краснодар +7 (861) 238-86-59
Красноярск +7 (391) 989-82-67
Курск +7 (4712) 23-80-45
Липецк +7 (4742) 20-01-75
Магнитогорск +7 (3519) 51-02-81
Москва +7 (499) 404-24-72
Мурманск +7 (8152) 65-52-70
Наб.Челны +7 (8552) 91-01-32
Ниж.Новгород +7 (831) 200-34-65
Нижневартовск +7 (3466) 48-22-23
Нижнекамск +7 (8555) 24-47-85
Новороссийск +7 (8617) 30-82-64
Новосибирск +7 (383) 235-95-48
Омск +7 (381) 299-16-70
Орел +7 (4862) 22-23-86
Оренбург +7 (3532) 48-64-35
Пенза +7 (8412) 23-52-98
Первоуральск +7 (3439) 26-01-18
Пермь +7 (342) 233-81-65
Ростов-на-Дону +7 (863) 309-14-65
Рязань +7 (4912) 77-61-95
Самара +7 (846) 219-28-25
Санкт-Петербург +7 (812) 660-57-09
Саранск +7 (8342) 22-95-16
Саратов +7 (845) 239-86-35
Смоленск +7 (4812) 51-55-32
Сочи +7 (862) 279-22-65
Ставрополь +7 (8652) 57-76-63
Сургут +7 (3462) 77-96-35
Сызрань +7 (8464) 33-50-64
Сыктывкар +7 (8212) 28-83-02
Тверь +7 (4822) 39-50-56
Томск +7 (3822) 48-95-05
Тула +7 (4872) 44-05-30
Тюмень +7 (3452) 56-94-75
Ульяновск +7 (8422) 42-51-95
Уфа +7 (347) 258-82-65
Хабаровск +7 (421) 292-95-69
Чебоксары +7 (8352) 28-50-89
Челябинск +7 (351) 277-89-65
Череповец +7 (8202) 49-07-18
Ярославль +7 (4852) 67-02-35

сайт: burkert.pro-solution.ru | эл. почта: btk@pro-solution.ru
телефон: 8 800 511 88 70

Больше информации о продукции компании Bürkert смотрите на сайте →

Права на технические изменения защищены.
© Christian Bürkert GmbH & Co. KG

1311/8_DE-de_00897175